※入賞者にはメダル・賞状がございます。賞状ブースまでお越しください。

型

幼年・年少の部
競技型：太極１

Eコート

優勝	準優勝	3位	3位

白
赤

トーナメント上が白

氏名

1 せんぽ　けんしん
泉保剣心
極真空手中山道場坂出

2 いしだ　まな
石田愛菜
極真空手中山道場宇多津

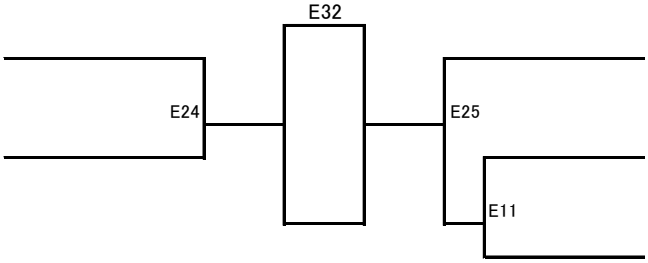

氏名

3 だんじょうばら　えま
彈正原衣茉
悠心道場

4 まるおか　ほまれ
丸岡　誉
極真空手中山道場インテリ

5 たにぐち　りこ
谷口璃子
極真空手中山道場まんのう

※入賞者にはメダル・賞状がございます。賞状ブースまでお越しください。

型

幼年・年中の部
競技型：太極１

Eコート

優勝	準優勝	3位	3位

白
赤

トーナメント上が白

氏名

6 いしい　ひまり
石井陽葵
極真空手中山道場宇多津

7 はなだ　しゅうが
花田獅芽
極真館　大阪北摂支部

8 おがわ　ふくと
小川福十
道真会館　松本道場

9 なかむら　さき
中村早希
極真空手中山道場飯山

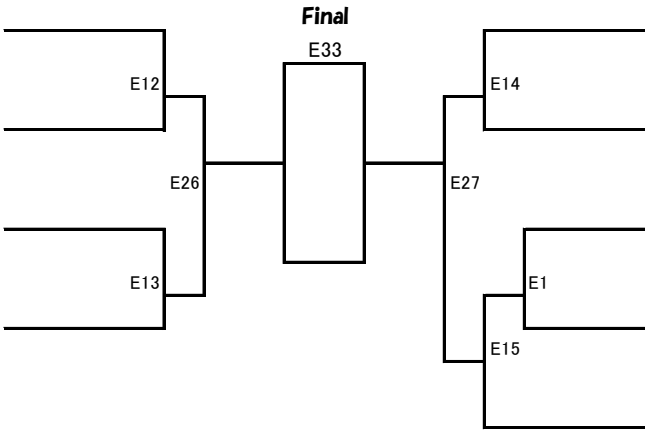

氏名

10 まるおか　ちか
丸岡千華
極真空手中山道場インテリ

11 すざき　ゆうと
須﨑勇翔
極真空手中山道場宇多津

12 すすむ　しょうき
進　咲喜
極真空手中山道場坂出

13 きよかね　そうや
清金奏冶
道真会館　松本道場

14 おう　こはる
王　語晴
極真空手中山道場宇多津

※入賞者にはメダル・賞状がございます。賞状ブースまでお越しください。

型

幼年・年長の部
競技型：太極１

Eコート

優勝	準優勝	3位	3位

白

赤

トーナメント上が白

	氏名	
15	ひあて　かりん 日當奏凛	晃志道
16	いしまる　りう 石丸琉有	極真空手中山道場インテリ
17	みやね　こはる 宮根心春	極真空手中山道場児島
18	たさか　ゆうま 田坂悠真	日本空手道如水会館今治支部
19	さきやま　いくと 崎山郁人	空手道吉村道場
20	なかたに　そうま 中谷壮真	極真空手中山道場インテリ
21	たかはし　あおい 高橋 葵	極真空手中山道場まんのう
22	うけ　りょうま 有家良真	極真空手中山道場飯山

E2　E16　E3　E28　E4　E17　E5

Final
E34

E6　E18　E7　E29　E8　E19　E9

	氏名	
23	なかもと　ひまり 中本陽莉	空手道吉村道場
24	かわにし　ひなの 川西雛乃	極真空手中山道場宇多津
25	おかもと　めぶき 岡本芽吹	晃志道
26	やまさき　こうや 山﨑煌矢	極真空手中山道場宇多津
27	いとう　おと 伊藤雄翔	悠心道場
28	まるお　たける 丸尾健琉	極真空手中山道場インテリ
29	みやたけ　そうあ 宮武蒼空	極真空手中山道場飯山
30	たにぐち　さや 谷口紗矢	極真空手中山道場まんのう

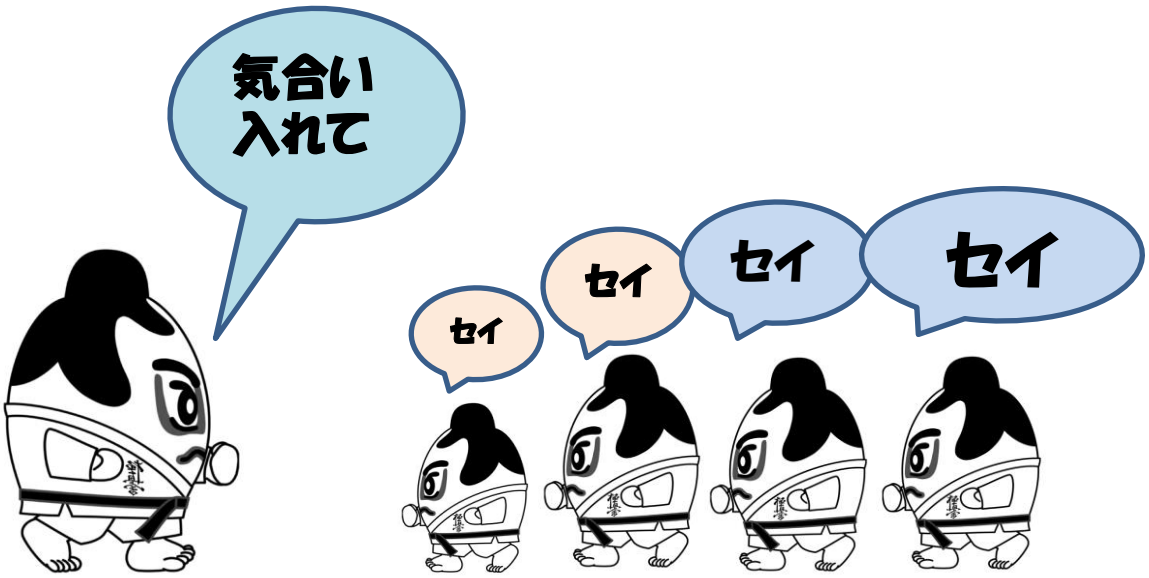

※入賞者にはメダル・賞状がございます。賞状ブースまでお越しください。

型

1・2年生初級の部
競技型：太極１

Cコート

優勝	準優勝	3位	3位

白

赤

トーナメント上が白

氏名

31 きのした　あさひ
木下朝陽
極真館　奈良県北支部

32 どうさき　ゆい
堂崎ゆい
極真空手中山道場宇多津

33 よこい　ゆうせい
横井佑成
極真空手中山道場インテリ

34 おおいし　かえで
大石　楓
極真空手中山道場坂出

35 おおさわ　りひと
大澤俐仁
晃志道

36 みやね　なつき
宮根夏樹
極真空手中山道場児島

37 おかだ　ひゅうが
岡田彪翔
極真空手中山道場高松

38 かわた　けいし
河田掲志
空手道吉村道場

39 おの　さくたろう
小野朔太郎
晃志道

40 やまさき　こはね
山﨑恋羽
極真空手中山道場宇多津

41 なかたに　ふうた
中谷風太
極真空手中山道場インテリ

42 おおばやし　なぎさ
大林渚沙
極真空手中山道場坂出

43 きよかね　みなと
清金奏斗
道真会館　松本道場

44 あんどう　とうま
安藤斗真
極真空手中山道場まんのう

45 なかつ　りくと
中津陸斗
極真空手中山道場坂出

46 にしかわ　あいり
西川愛理
極真空手中山道場インテリ

47 はなだ　こうが
花田虎芽
極真館　大阪北摂支部

C3 C4 C19 C5 C6 C20 C27 C7 C8 C21 C9 C10 C22 C1 C28 C35

Final
C39

C11 C12 C23 C13 C14 C24 C29 C15 C16 C25 C17 C18 C26 C2 C30 C36

氏名

48 きりた　りお
桐田莉央
道真会館　松本道場

49 こしん　たける
小新丈翔
極真空手中山道場坂出

50 ひさかわ　さち
久川紗知
極真空手中山道場宇多津

51 あべ　まな
阿部真奈
晃志道

52 もりおか　まさむね
森岡勝宗
空手道吉村道場

53 おおばやし　ちなみ
大林千那実
極真空手中山道場坂出

54 ふじた　あきと
藤田瑛斗
極真空手中山道場インテリ

55 うじなが　えいと
氏永瑛人
極真館　大阪北摂支部

56 なかむら　あかり
中村朱里
極真空手中山道場坂出

57 いずはら　しゅうと
出原修和
極真空手中山道場高松

58 はしもと　れんたろう
橋本廉太郎
極真空手中山道場インテリ

59 いざさ　ななみ
篠　七海
晃志道

60 たまき　えいしん
玉木瑛真
極真館　山陰支部

61 たかいえ　るか
鷹家瑠佳
極真空手中山道場児島

62 おおつか　しんぱ
大塚心晴
極真空手中山道場宇多津

63 いけだ　こうすけ
池田康祐
極真空手中山道場インテリ

64 もりた　おうすけ
森田　桜介
世界全極真　兵庫県米山道場

※入賞者にはメダル・賞状がございます。賞状ブースまでお越しください。

型

1・2年生中級の部
競技型：平安2

Bコート

優勝	準優勝	3位	3位

白
赤

トーナメント上が白

	氏名		氏名
65	みやもと あれん 宮本晃廉 極真空手中山道場坂出		71	しおやま こうよう 塩山向陽 極真空手中山道場高松
66	くどう はると 工藤遥斗 極真空手中山道場飯山		72	やまぐち はるき 山口陽暉 極真空手中山道場琴平
67	いのくま やまと 猪熊大和 極真空手中山道場宇多津		73	うおたに みゆ 魚谷望結 極真空手中山道場坂出
68	おだ あさひ 小田旭陽 極真空手中山道場宇多津		74	かの あいと 狩野愛翔 極真空手中山道場宇多津
69	のざき ゆうき 野﨑悠希 極真空手中山道場まんのう		75	のじま らいと 野嶋來斗 極真空手中山道場飯山
70	ささき ひなた 佐々木日向 極真空手中山道場児島		76	おおがみ ようしょう 大上陽翔 誠心塾

B26
B14
B34
B15
B27
Final
B38
B28
B16
B35
B17
B29

型

1・2年生上級の部
競技型：突きの型

Mコート

優勝	準優勝

白
赤

トーナメント上が白

	氏名		氏名
77	しもかわ ともひと 下川睦人 極真空手中山道場まんのう		78	たかはし はるき 高橋晴輝 極真空手中山道場まんのう

Final
M39

※入賞者にはメダル・賞状がございます。賞状ブースまでお越しください。

型

3・4年生初級の部
競技型：太極１

Bコート

優勝	準優勝	3位	3位

白

赤

トーナメント上が白

氏名

79 ふじい りむ
藤井莉夢
極真空手中山道場高松

80 いしまる りせ
石丸莉世
極真空手中山道場インテリ

81 むらかみ ももか
村上萌々香
日本空手道如水会館今治支部

82 かたおか はるき
片岡遼輝
極真空手中山道場宇多津

83 こんどう わたる
近藤 渉
悠心道場

84 とみい やまと
冨井大和
極真空手中山道場まんのう

85 かわだ あんな
川田杏奈
極真空手中山道場インテリ

86 ふじもと かんた
藤本貫汰
日本空手道如水会館今治支部

87 なかむら ゆうた
中村優拓
極真空手中山道場飯山

88 こばやし ぜん
小林 善
極真空手中山道場インテリ

89 だんじょうばら あきと
彈正原瑛仁
悠心道場

90 しらかわ たかひろ
白川嵩大
極真空手中山道場まんのう

91 きりた こうだい
桐田煌大
道真会館 松本道場

92 にしかわ かずき
西川和樹
極真空手中山道場インテリ

93 うえまつ はやと
植松駿斗
極真空手中山道場高松

B1 B2 B3 B4 B5 B6 B7
B18 B19 B20 B21
B30 B31
B36

Final
B39

B37
B32 B33
B22 B23 B24 B25
B8 B9 B10 B11 B12 B13

氏名

94 くにかた けんご
國方建吾
極真空手中山道場高松

95 かわにし いぶき
川西一颯
極真空手中山道場宇多津

96 たさか ゆりな
田坂夕莉菜
日本空手道如水会館今治支部

97 みねおか みさき
峰岡美咲
道真会館 松本道場

98 なかそ とうま
中曽透真
極真空手中山道場インテリ

99 はやま まさとし
吐山雅敏
極真空手中山道場まんのう

100 いとう ここ
伊藤心虹
悠心道場

101 なかつ そうた
中津颯太
極真空手中山道場坂出

102 まつもと ゆな
松本結菜
極真空手中山道場インテリ

103 こいけ きらな
小池星姫
日本空手道如水会館今治支部

104 にしな ひなせ
仁科陽成
極真空手中山道場高松

105 おおた そうま
太田蒼聖
極真空手中山道場インテリ

106 わたなべ つかさ
渡辺つかさ
極真空手中山道場まんのう

107 ほんだ ひなた
本田陽大
道真会館 松本道場

※入賞者にはメダル・賞状がございます。賞状ブースまでお越しください。

型

3・4年中級の部
競技型：平安2

Aコート

優勝	準優勝	3位	3位

白

赤

トーナメント上が白

氏名

108 たけなか こう
竹中 煌
新極真会和歌山支部池邊道場

109 まつした ゆうと
松下雄音
空手道吉村道場

110 ただ しょうき
多田翔貴
極真空手中山道場高松

111 やなぎだ あんじゅ
柳田杏樹
悠心道場

112 ふくよし みつまさ
福由光道
極真空手中山道場宇多津

113 おかもと まひろ
岡本眞尋
晃志道

114 なかもと はると
中本陽翔
空手道吉村道場

115 きのした ひまり
木下陽葵
極真館 奈良県北支部

116 はまずみ こうし
濵住昂志
空手道吉村道場

117 ただ おりと
多田旺里土
極真空手中山道場まんのう

118 ふじい しょうま
藤井翔慎
極真空手中山道場飯山

119 たるふる かんな
樽古柑奈
悠心道場

120 あらき しき
荒木史城
極真館 山陰支部

121 おすき きょう
小薄 驍
極真空手中山道場坂出

122 かん りくと
菅 陸翔
日本空手道如水会館今治支部

123 みやわき ろく
宮脇 禄
極真空手中山道場宇多津

A1 A2 A3 A4 A5 A6 A7 A8
A17 A18 A19 A20
A29 A30
A37

Final
A42

A38
A31 A32
A21 A22 A23 A24
A9 A10 A11 A12 A13 A14 A15 A16

氏名

124 おおがみ さわ
大上咲羽
誠心塾

125 やまぐち こうき
山口煌生
極真空手中山道場琴平

126 いけだ しゅん
池田 俊
極真空手中山道場宇多津

127 はしだ ゆいと
橋田侑維人
悠心道場

128 ふじた ゆり
藤田優莉
極真館 大阪北摂支部

129 いしまる りく
石丸龍空
悠心道場

130 せんぽ りゅうや
泉保龍矢
極真空手中山道場坂出

131 あいじま じゅんた
相嶋純太
空手道吉村道場

132 のじま そら
野嶋奏来
極真空手中山道場飯山

133 つごう りと
津郷竜翔
晃志道

134 はまな ゆうま
濱名勇真
空手道吉村道場

135 はらだ りくと
原田陸聖
極真空手中山道場坂出

136 たなか ひかる
田中 光
空手道MAC大安寺・学園前道場

137 かみたに ほのか
神谷歩花
悠心道場

138 おだ ひなた
小田陽凪太
極真空手中山道場宇多津

139 しみず ひなの
清水ひなの
日本空手道如水会館今治支部

※入賞者にはメダル・賞状がございます。賞状ブースまでお越しください。

型

3・4年生上級の部
競技型：突きの型

Mコート

優勝	準優勝	3位	3位

白

赤

トーナメント上が白

氏名

ちょうらく れあ
140 **長楽玲愛**
極真空手中山道場宇多津

たかはし ひなた
141 **高橋陽大**
極真空手中山道場まんのう

いのくま たいよう
142 **猪熊太陽**
極真空手中山道場宇多津

たかぎ たまみ
143 **髙木瑠心**
悠心道場

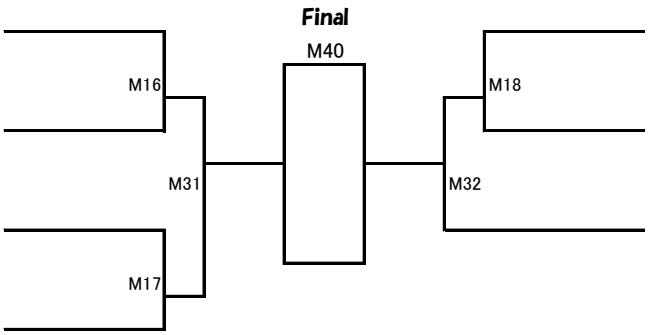

氏名

かの れんと
144 **狩野蓮翔**
極真空手中山道場宇多津

やました きいち
145 **山下喜一**
極真空手中山道場まんのう

まきの つぐみ
146 **槇野壬美**
芦原会館倉敷支部

※入賞者にはメダル・賞状がございます。賞状ブースまでお越しください。

型

5・6年生初級の部
競技型：太極１

Cコート

優勝	準優勝	3位	3位

白

赤

トーナメント上が白

氏名

おおいし みお
147 **大石珠央**
極真空手中山道場坂出

さかい ゆうや
148 **酒井雄矢**
空手道吉村道場

かたおか さくや
149 **片岡咲也**
晃志道

こんどう みはる
150 **近藤美晴**
悠心道場

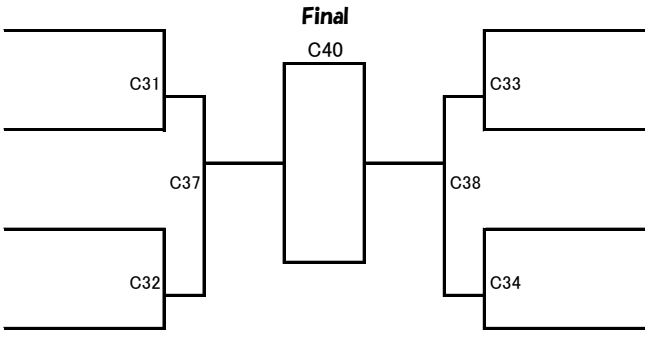

氏名

かわの さき
151 **川野紗希**
芦原会館倉敷支部

やまさき むつき
152 **山崎睦月**
極真空手中山道場琴平

おがわ はると
153 **小川暖人**
道真会館 松本道場

かたおか いろは
154 **片岡彩華**
極真空手中山道場宇多津

※入賞者にはメダル・賞状がございます。賞状ブースまでお越しください。

型

5・6年生中級の部
競技型：平安2

Aコート

優勝	準優勝	3位	3位

白
赤

トーナメント上が白

氏名

はまな　るい
155 **濱名琉碧**
空手道吉村道場

のざき　みあ
156 **野﨑美愛**
極真空手中山道場まんのう

ふるや　さねみち
157 **古谷真路**
日本空手道如水会館今治支部

いしまる　じゅり
158 **石丸樹里**
悠心道場

ほうじょう　ゆいと
159 **北条唯翔**
極真空手中山道場飯山

いけだ　はるか
160 **池田遥夏**
極真空手中山道場宇多津

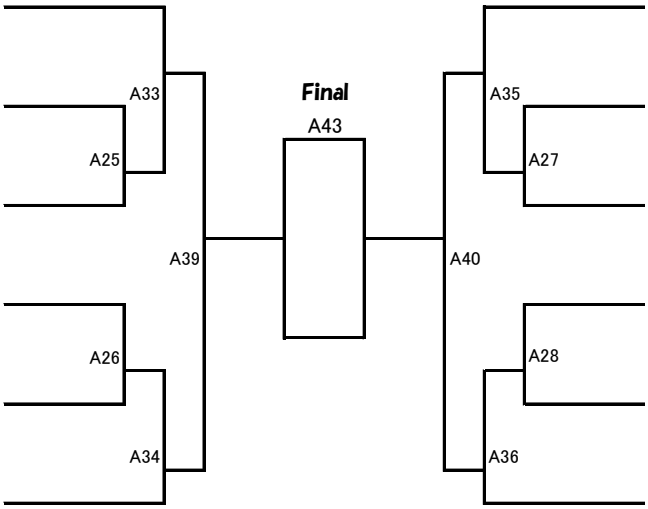

氏名

あなん　きょう
161 **阿南　郷**
悠心道場

いいま　こうた
162 **飯間康太**
極真空手中山道場高松

ただ　らいじ
163 **多田頼司**
極真空手中山道場まんのう

うけ　ちさき
164 **有家千咲**
極真空手中山道場飯山

かじ　あかり
165 **楫　あかり**
極真道　拳王会

ふじもと　たくみ
166 **藤本拓実**
日本空手道如水会館今治支部

幸町むすび接骨院
TEL0877-35-8839
丸亀市幸町2丁目265-7

※入賞者にはメダル・賞状がございます。賞状ブースまでお越しください。

型

5・6年上級の部
競技型：突きの型

Mコート

優勝	準優勝	3位	3位

白

赤

トーナメント上が白

氏名

まつもと　やひろ
167 **松本弥優**
極真館　山陰支部

たにい　ひゅうが
168 **谷井彪我**
極真空手中山道場まんのう

うえい　なおと
169 **上井直音**
極真空手中崎道場　関西本部

おおさわ　りな
170 **大澤里菜**
国際如水会館原田道場

こにし　えりな
171 **小西恵里奈**
極真空手中山道場まんのう

やの　たける
172 **矢野　尊**
極真空手中山道場まんのう

おの　みおり
173 **小野美桜里**
真武會

M19　M1　M33　M2　M20　M3

Final
M41

M21　M4　M34　M5　M22

氏名

うえの　りゅうせい
174 **植野竜誠**
極真空手中山道場まんのう

ふしみ　かおる
175 **伏見薫夏**
極真空手中山道場琴平

あらき　みと
176 **荒木美都**
極真館　山陰支部

しもかわ　はるひと
177 **下川暖人**
極真空手中山道場まんのう

いけうち こうき
178 **池内康樹**
極真空手中山道場琴平

おおにし　るうき
179 **大西琉佑希**
新極真会和歌山支部池邊道場

※入賞者にはメダル・賞状がございます。賞状ブースまでお越しください。

型

中学生中級の部
競技型：平安2

Aコート

優勝	準優勝	3位

白

赤

トーナメント上が白

氏名

せいけ　はるた
180 **清家陽太**
空手道吉村道場

Final
A44

A41

氏名

みうら　まひろ
181 **三浦真優**
晃志道

むらた　りこ
182 **村田莉瑚**
悠心道場

※入賞者にはメダル・賞状がございます。賞状ブースまでお越しください。

型

中学生上級の部
競技型：突きの型

Mコート

優勝	準優勝	3位	3位

白
赤

トーナメント上が白

氏名

183 いなだ ひなせ
稲田陽世
極真会館中村道場泉州北支部

184 まつもと だいち
松本大地
極真空手中山道場高松

185 おかもと ゆきほ
岡本倖歩
空手道 励心館

186 ちょうらく ゆうが
長楽悠我
極真空手中山道場宇多津

187 さきやま ゆい
崎山結衣
空手道吉村道場

188 くすみ あすか
久住明日香
極真空手中山道場宇多津

189 わかき そうた
若木颯大
悠心道場

190 たかはし ゆうせい
高橋悠惺
極真空手中山道場坂出

M6 M7 M8 M9 M23 M24 M35

Final
M42

M36 M25 M26 M10 M11 M12 M13

氏名

191 なかもと ひなの
中本陽夏乃
空手道吉村道場

192 たにい りゅうせい
谷井龍聖
極真空手中山道場まんのう

193 やまもと まひろ
山本真廣
真武會

194 たけおか そらと
武岡蒼大
極真空手中山道場宇多津

195 おかもと ゆきな
岡本倖奈
空手道 励心館

196 せと くりゅう
瀬戸玖龍
極真空手中山道場坂出

197 かわむら ひまわり
河村夏花
悠心道場

198 もり えいた
森 栄大
極真空手中山道場まんのう

※入賞者にはメダル・賞状がございます。賞状ブースまでお越しください。

型

一般初級の部
競技型：太極 1

Eコート

優勝	準優勝	3位	3位

白
赤

トーナメント上が白

氏名

199 なかたに めぐみ
中谷めぐみ
極真空手中山道場インテリ

200 まなべ りゅうと
真鍋隆人
極真空手中山道場まんのう

201 まなべ たいせい
真鍋太誠
極真空手中山道場まんのう

202 はやし ゆうと
林 勇斗
極真空手中山道場琴平

E20 E21 E30

Final
E35

E31 E22 E10 E23

氏名

203 せと りゅうしん
瀬戸琉進
極真空手中山道場坂出

204 かなまる たけふみ
神余建典
極真空手中山道場まんのう

205 おかだ かつこ
岡田香都子
極真空手中山道場インテリ

206 しらかわ ゆきの
白川由希乃
極真空手中山道場まんのう

207 おの てるあき
小野輝明
晃志道

※入賞者にはメダル・賞状がございます。賞状ブースまでお越しください。

型

一般中級の部
競技型：平安2

Bコート

優勝	準優勝

白

赤

トーナメント上が白

氏名

氏名

Final

B40

みやもと　まさし
208 **宮本真志**
極真空手中山道場坂出

まなべ　せいご
209 **真鍋誠吾**
極真空手中山道場まんのう

※入賞者にはメダル・賞状がございます。賞状ブースまでお越しください。

型

一般上級の部
競技型：突きの型

Mコート

優勝	準優勝

白

赤

トーナメント上が白

氏名

氏名

Final

M43

ふじかわ　けんたろう
210 **藤川賢太郎**
極真空手中山道場坂出

うえの　けいいち
211 **上野　啓一**
世界全極真　兵庫県米山道場

※入賞者にはメダル・賞状がございます。賞状ブースまでお越しください。

型

有段の部
競技型：撃砕小

Mコート

優勝	準優勝	3位	3位

白

赤

トーナメント上が白

氏名

あいばら　はやて
212 **相原　颯**
道真会館　本部道場

こやま　てつじ
213 **小山哲司**
極真空手中山道場本部

うえまつ　けんと
214 **植松謙斗**
極真空手中山道場本部

うえの　こうせい
215 **植野晃誠**
極真空手中山道場本部

ふじもと　れいあ
216 **藤本麗亜**
志誠館

M27
M37
M14
M28
Final
M44
M29
M38
M15
M30

氏名

うえまつ　はると
217 **植松陽斗**
極真空手中山道場本部

くまだ　あきお
218 **熊田明雄**
拳優会クラブ

にしかわ　しゅうじ
219 **西川修司**
極真空手中山道場本部

きしだ　ゆうな
220 **岸田悠波**
日本空手道如水会館今治支部

ふしみ　せいや
221 **伏見清也**
極真空手中山道場本部

極真空手中山道場

http://kyokushin-nakayama.com

☆＝リアルチャンピオン出場権利獲得

組手

幼年・年少の部
本戦1分、延長1分（マストシステム）

Eコート

防具：ヘッドガード、拳サポ、スネサポ、（男子）ファールカップ。　（ひざ・布製チェストは自由）

優勝	準優勝	3位	3位
☆	☆		

白
赤

トーナメント上が白

氏名

ひがしやま　じょうたろう
222 **東山丈太郎**
極真空手中山道場坂出

だんじょうばら　えま
223 **彈正原衣茉**
悠心道場

たんば　えま
224 **丹波愛茉**
極真空手中山道場坂出

まるおか　ほまれ
225 **丸岡　誉**
極真空手中山道場インテリ

E12
E20
E13

Final
E24

E14
E21
E3
E15

氏名

せんぽ　けんしん
226 **泉保剣心**
極真空手中山道場坂出

たかはし　あさひ
227 **髙橋旭陽**
日本空手道　敬心館

たにぐち　りこ
228 **谷口璃子**
極真空手中山道場まんのう

いしだ　まな
229 **石田愛菜**
極真空手中山道場宇多津

いしかわ　しりゅう
230 **石川獅隆**
正道会館KCIEL

☆＝リアルチャンピオン出場権利獲得

組手

幼年・年中の部
本戦1分、延長1分（マストシステム）

Eコート

防具：ヘッドガード、拳サポ、スネサポ、（男子）ファールカップ。　（ひざ・布製チェストは自由）

優勝	準優勝	3位	3位
☆	☆	☆	☆

白
赤

トーナメント上が白

氏名

ひがき　とうご
231 **檜垣　灯吾**
拳実会

はなだ　しゅうが
232 **花田獅芽**
極真館　大阪北摂支部

きくち　そう
233 **菊池　想**
悠心道場

にしおけ　じん
234 **西桶　仁**
極真空手中山道場坂出

やまもと　かなた
235 **山本榎那大**
道真会館　松本道場

すすむ　しょうき
236 **進　咲喜**
極真空手中山道場坂出

すざき　ゆうと
237 **須﨑勇翔**
極真空手中山道場宇多津

おおなか　ゆづき
238 **大中勇槻**
極真空手中山道場児島

ごうまる　たける
239 **郷丸　健瑠**
実践会館

E4
E16
E5
E22
E6
E17
E1
E7

Final
E25

E8
E18
E9
E23
E10
E19
E2
E11

氏名

やましま　しき
240 **山嶋四季**
武煌会館

なかむら　さき
241 **中村早希**
極真空手中山道場飯山

たんば　りと
242 **丹波璃杜**
極真空手中山道場坂出

にしおか　おうすけ
243 **西岡央祐**
空手道　河野道場

いとう　そうすけ
244 **伊藤宗助**
正道会館KCIEL

おう　こはる
245 **王　語晴**
極真空手中山道場宇多津

きしがみ　こあ
246 **岸上心愛**
極真空手中山道場坂出

まるおか　ちか
247 **丸岡千華**
極真空手中山道場インテリ

いしかわ　すずな
248 **石川鈴七**
悠心道場

☆＝リアルチャンピオン出場権利獲得

組手

幼年・年長の部

本戦1分、延長1分（マストシステム）

Dコート

防具：ヘッドガード、拳サポ、スネサポ、（男子）ファールカップ。　（ひざ・布製チェストは自由）

優勝	準優勝	3位	3位
☆	☆	☆	☆

白　トーナメント上が白

赤

	氏名	
249	日當奏凛	ひあて　かりん 晃志道 なかむら　まさと
250	中村政登	正道会館ヴィスター宇和島教室 えんどう　だいや
251	遠藤大也	極真空手中山道場インテリ やまさき　さくや
252	山崎朔矢	極真空手中山道場琴平 こいけ　りせる
253	小池律誠琉	日本空手道如水会館今治支部 こう　ていげん
254	高　呈源	極真会館広島県宗政道場 やまさき　こうや
255	山﨑煌矢	極真空手中山道場宇多津 はせがわ　ちなつ
256	長谷川千夏	眞煌会館 いとう　おと
257	伊藤雄翔	悠心道場 おかざき　せな
258	岡﨑星那	無門塾本部 いけだ　ちほ
259	池田千萌	護身流空手長迫道場 なかむら　あおし
260	中村碧志	空手道　河野道場 たかはし　きらと
261	高橋輝斗	極真空手中山道場坂出 なかもと　ひまり
262	中本陽莉	空手道吉村道場 おおむら　しおん
263	大村至恩	実戦空手　横山道場 みやけ　けんしん
264	三宅健心	日本空手道　敬心館 さとい　ひろあき
265	里井浩亮	道真会館　松本道場 まるお　たける
266	丸尾健琉	極真空手中山道場インテリ おおにし　かいと
267	大西　楓翔	真心會館 みやたけ　そうあ
268	宮武蒼空	極真空手中山道場飯山 みうら　とうま
269	三浦遙真	空手道　福田道場 みやもと　りいし
270	宮本理志	神武会館
271	大成玲也	武煌会館 ありもと　まお
272	有本茉央	極真会館兵庫県奥野道場 なかたに　そうま
273	中谷壮真	極真空手中山道場インテリ しおた　あやと
274	塩田　彪翔	真心會館 あさだ　うりゅう
275	淺田右琉	空手道　福田道場 たにぐち　さや
276	谷口紗矢	極真空手中山道場まんのう おかもと　めぶき
277	岡本芽吹	晃志道 やまうち　そら
278	山内星空	悠心道場 ひがしやま　さくらこ
279	東山桜子	極真空手中山道場坂出 ふくざき　おと
280	福﨑音杜	極真館　広島県支部 なかむら　こうし
281	中村考志	空手道　河野道場 あずま　まいと
282	東　舞人	神武会館 いむら　あず
283	井村　和瑞	正道会館　戸田道場 かわにし　ひなの
284	川西雛乃	極真空手中山道場宇多津 いしまる　りう
285	石丸琉有	極真空手中山道場インテリ たかはし　りく
286	髙橋莉久	日本空手道　敬心館 しばた　らんまる
287	柴田蘭丸	輝道会館 さきやま　いくと
288	崎山郁人	空手道吉村道場 うけ　りょうま
289	有家良真	極真空手中山道場飯山 たさか　ゆうま
290	田坂悠真	日本空手道如水会館今治支部 かくざき　せら
291	角崎世羅	極真空手中山道場児島 おおにし　りゅうと
292	大西　龍橙	真心會館 いまなか　さくらこ
293	今中櫻子	実戦空手　横山道場

Final
D44

☆＝リアルチャンピオン出場権利獲得

組手初級

初級小学1年生男子の部

本戦1分30秒、延長1分（マストシステム）

Cコート

防具：ヘッドガード、拳サポ、スネサポ、（男子）ファールカップ。　（ひざ・布製チェストは自由）

優勝	準優勝	3位	3位
☆			

白

赤

トーナメント上が白

	氏名	
294	おおにし　りょう **大西　諒** 日本空手道　敬心館	
295	あんどう　とうま **安藤斗真** 極真空手中山道場まんのう	
296	こばやし　たいじ **小林泰士** 下松格闘技クラブ勇気会	
297	よこい　ゆうせい **横井佑成** 極真空手中山道場インテリ	
298	たにい　けいた **谷井奎太** 琉球空手琉仁会	
299	おおさわ　りひと **大澤俐仁** 晃志道	
300	ふたがみ　はる **二神　暖** 悠心道場	
301	さとう　ほだか **佐藤帆高** 志琉会	
302	うじなが　えいと **氏永瑛人** 極真館　大阪北摂支部	
303	やはた　ゆうせい **八幡勇静** 日本空手道　敬心館	
304	やじま　かいり **矢島快琉** 極真空手中山道場琴平	
305	やましま　いく **山嶋一来** 武煌会館	
306	ふかがわ　とわ **深川翔羽** 深川道場	
307	たけだ　けいと **武田恵澄** 極真空手中山道場高松	
308	もりた　げんた **森田　源太** 世界全極真　兵庫県米山道場	

C15　C1　C26　C2　C16　C3　C34　C4　C17　C5　C27　C6　C18　C7

Final
C38

C35　C19　C8　C28　C9　C20　C10　C29　C11　C21　C12　C22　C13　C14

	氏名	
309	きよかね　みなと **清金奏斗** 道真会館　松本道場	
310	おかだ　ひゅうが **岡田彪翔** 極真空手中山道場高松	
311	たしろ　まなと **田代　真翔** 真心會館	
312	なかつ　りくと **中津陸斗** 極真空手中山道場坂出	
313	こやま　るいと **児山琉生斗** 日本空手道　敬心館	
314	こじま　めぐる **児島　巡** 琉球空手琉仁会	
315	こばやし　おうしろう **小林旺志朗** 志琉会	
316	むらおか　なぎ **村岡　凪** 聖空会館高砂道場	
317	なかがわ　はるき **中川遙己** 国際如水会館原田道場	
318	ふじた　あきと **藤田瑛斗** 極真空手中山道場インテリ	
319	ひの　かなる **日野希琉** 空手道　福田道場	
320	さかもと　ふうた **坂本楓太** 悠心道場	
321	こばやし　ゆいと **小林結人** 極真空手中山道場児島	
322	おき　りょういちろう **沖　諒一朗** 極真会館兵庫県奥野道場	
323	きのした　あおし **木下葵志** 武煌会館	

☆＝リアルチャンピオン出場権利獲得

組手初級

初級小学1年生女子の部

本戦1分30秒、延長1分（マストシステム）

Cコート

防具：ヘッドガード、拳サポ、スネサポ、　（ひざ・布製チェストは自由）

優勝	準優勝	3位	3位
☆			

白

赤

トーナメント上が白

	氏名	
324	おおばやし　なぎさ **大林渚沙** 極真空手中山道場坂出	
325	つねいし　ゆあ **恒石結愛** 眞煌会館	
326	たけなか　かんな **竹中柑夏** 琉球空手琉仁会	
327	きしがみ　そな **岸上咲愛** 極真空手中山道場坂出	
328	ごうまる　のあ **郷丸　乃愛** 実践会館	
329	なかつじ　かんな **中辻環奈** 修士館　大元支部	
330	なかむら　あかり **中村朱里** 極真空手中山道場坂出	
331	ひさかわ　さち **久川紗知** 極真空手中山道場宇多津	
332	たかの　あいか **髙野愛華** 照道会	
333	たかいえ　るか **鷹家瑠佳** 極真空手中山道場児島	
334	むかい　ひな **向井姫菜** 道真会館　松本道場	

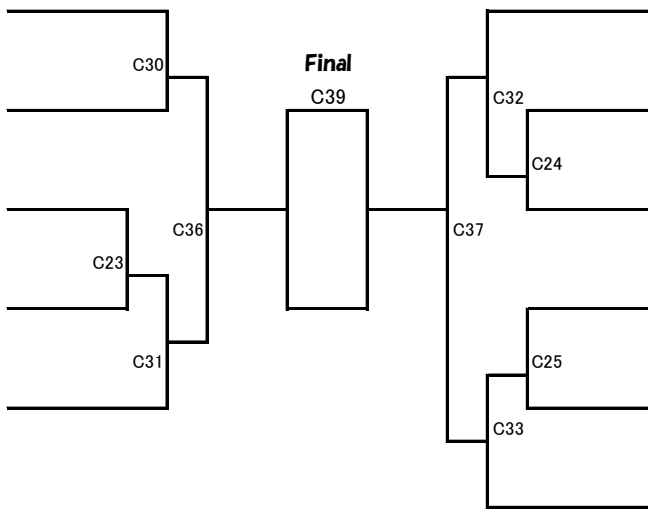

garden&exterior

kokoniwa

KOKO.NIWA

株式会社koko庭
代表取締役　山下雅生
〒763-0093　香川県丸亀市郡家町2953-1
TEL　0877-83-6156　FAX　0877-83-6157

kokoniwa

☆＝リアルチャンピオン出場権利獲得

組手初級

初級小学２年生男子の部

本戦1分30秒、延長1分（マストシステム）

Aコート

防具：ヘッドガード、拳サポ、スネサポ、（男子）ファールカップ。　（ひざ・布製チェストは自由）

優勝	準優勝	3位	3位
☆			

白

赤

トーナメント上が白

氏名

335 もりた　おうすけ
森田　桜介
世界全極真　兵庫県米山道場

336 みやもと　れい
宮本　玲
空手道　優道塾

337 きた　とうや
喜多統也
照道会

338 みょうけん　ひかる
妙見光琉
極真空手中山道場坂出

339 まえかわ　はるき
前川晴輝
極真館　奈良県南支部

340 いけがわ　はるま
池川陽真
悠心道場

341 おの　さくたろう
小野朔太郎
晃志道

342 ふじしろ　まさふみ
藤代将史
極真館　山陰支部

343 たなか　ゆうひ
田中優陽
道真会館　松本道場

344 おおがみ　ようしょう
大上陽翔
誠心塾

345 まつもと　りゅうじ
松本龍志
空手道　福田道場

346 みやけ　えいと
三宅　瑛人
真心會館

347 かわた　けいし
河田掲志
空手道吉村道場

348 さかもと　たひろ
坂本汰寛
極真館　山陰支部

349 なかたに　ふうた
中谷風太
極真空手中山道場インテリ

350 いわさき　まなと
岩崎愛叶
聖空会山本道場

351 すずき　ひゅうが
鈴木彪牙
無門塾本部

352 みはら　ひろき
三原廣季
道真会館　松本道場

氏名

353 にたんじ　りょう
二反地凌
神武会館

354 はしもと　れんたろう
橋本廉太郎
極真空手中山道場インテリ

355 さとい　こうき
里井浩樹
道真会館　松本道場

356 きのした　あさひ
木下朝陽
極真館　奈良県北支部

357 かしの　こうめい
柏野煌明
真武會

358 しらい　りく
白井　陸
照道会

359 いずはら　しゅうと
出原修和
極真空手中山道場高松

360 しんの　やまと
信野大和
武煌会館

361 ひの　れんと
日野蓮仁
正道会館KCIEL

362 すぎた　ひかる
杉田　光
日本空手道如水会館

363 おおたに　こうよう
大谷洸陽
聖空会山本道場

364 さの　そら
佐野　空
日本空手道　敬心館

365 いけだ　こうすけ
池田康祐
極真空手中山道場インテリ

366 ふたがみ　てる
二神　照
悠心道場

367 たまき　えいしん
玉木瑛真
極真館　山陰支部

368 いけうち　ゆうま
池内優真
琉球空手琉仁会

369 いしかわ　いぶき
石川　一颯
真心會館

370 もりおか　まさむね
森岡勝宗
空手道吉村道場

A1 A2 A3 A4 A5 A6 A7 A8 A9 A10 A11 A12 A13 A14 A15 A16 A17 A18 A19 A20 A21 A22 A23 A24 A25 A26 A27 A28 A31 A32 A33 A34 A39 A40

Final
A43

☆＝リアルチャンピオン出場権利獲得

組手初級

初級小学2年生女子の部
本戦1分30秒、延長1分（マストシステム）

Aコート

防具：ヘッドガード、拳サポ、スネサポ、　（ひざ・布製チェストは自由）

優勝	準優勝	3位	3位
☆			

白
赤

トーナメント上が白

	氏名		氏名
371	やまさき　こはね 山﨑恋羽 極真空手中山道場宇多津		おおばやし　ちなみ 大林千那実 極真空手中山道場坂出	376
372	よしだ　ゆあん 吉田汐杏 岡村道場姫路本部		たかはし　ゆず 髙橋　ゆず 正道会館　戸田道場	377
373	どうざき　ゆい 堂崎ゆい 極真空手中山道場宇多津		あべ　まな 阿部真奈 晃志道	378
374	やが　ゆずか 屋我柚果 正道会館KCIEL		おおいし　かえで 大石　楓 極真空手中山道場坂出	379
375	いざさ　ななみ 蓜　七海 晃志道		きりた　りお 桐田莉央 道真会館　松本道場	380

A35, A29, A36, A41, Final A44, A37, A30, A38, A42

☆＝リアルチャンピオン出場権利獲得

組手初級

初級小学3年生男子30kg未満の部
本戦1分30秒、延長1分（マストシステム）

Bコート

防具：ヘッドガード、拳サポ、スネサポ、（男子）ファールカップ。　（ひざ・布製チェストは自由）

優勝	準優勝	3位	3位
☆			

白
赤

トーナメント上が白

	氏名		氏名
381	ますだ　そうすけ 増田蒼助 岡村道場姫路本部		いとう　いっせい 伊東壱惺 空手道　福田道場	389
382	もりた　やまと 森田大翔 照道会		つどう　たいし 都藤大獅 岡村道場姫路本部	390
383	なかつ　そうた 中津颯太 極真空手中山道場坂出		よしかわ　りつき 吉川　立樹 正道会館　戸田道場	391
384	ふるかわ　ゆうぎ 古川　勇儀 世界全極真　兵庫県米山道場		ふじい　りむ 藤井莉夢 極真空手中山道場高松	392
385	すみとも　さつき 住友颯希 照道会		やすまさ　りょう 安政　凌 岡村道場姫路本部	393
386	にしかわ　かずき 西川和樹 極真空手中山道場インテリ		もりた　さくと 森田朔翔 照道会	394
387	いまむら　みつき 今村光希 正道会館KCIEL		とくなが　あとむ 徳永愛斗夢 武煌会館	395
388	おりい　りお 織井凛桜 岡村道場姫路本部		やまうち　りき 山内力毅 悠心道場	396

B4, B20, B5, B30, Final B36, B8, B22, B9, B31, B6, B21, B7, B10, B23, B11

☆＝リアルチャンピオン出場権利獲得

組手初級

初級小学3年生男子30kg以上の部
本戦1分30秒、延長1分（マストシステム）

Bコート

防具：ヘッドガード、拳サポ、スネサポ、（男子）ファールカップ。　（ひざ・布製チェストは自由）

優勝	準優勝	3位	3位
☆			

白
赤

トーナメント上が白

	氏名	
397	くどう　あおい 工藤蒼生	空手道　福田道場
398	こばやし　ぜん 小林　善	極真空手中山道場インテリ
399	かわにし　いぶき 川西一颯	極真空手中山道場宇多津
400	そね　こうき 曽根康暉	悠心道場
401	なかむら　ゆうた 中村優拓	極真空手中山道場飯山
402	くにかた　けんご 國方建吾	極真空手中山道場高松
403	おおの　しょうま 大野奨真	悠心道場
404	とみい　やまと 冨井大和	極真空手中山道場まんのう
405	おおた　そうま 太田蒼聖	極真空手中山道場インテリ
406	ふくざき　そうた 福﨑奏汰	極真館　広島県支部

	氏名	
407	よしだ　てっせい 吉田哲生	修士館　大元支部
408	しのなが　こうた 篠永康太	日本空手道　敬心館
409	にしな　ひなせ 仁科陽成	極真空手中山道場高松
410	きむら　ひゅうが 木村彪牙	悠心道場
411	かい　そうたろう 甲斐宗太郎	眞煌会館
412	はやま　まさとし 吐山雅敏	極真空手中山道場まんのう
413	みつくに　ゆうし 光國雄士	空手道　福田道場
414	なかそ　とうま 中曽透真	極真空手中山道場インテリ
415	ふくざき　こうた 福﨑虹汰	極真館　広島県支部

☆＝リアルチャンピオン出場権利獲得

組手初級

初級小学3年生女子の部
本戦1分30秒、延長1分（マストシステム）

Bコート

防具：ヘッドガード、拳サポ、スネサポ、　（ひざ・布製チェストは自由）

優勝	準優勝	3位	3位
☆			

白
赤

トーナメント上が白

	氏名	
416	きくち　こと 菊池瑚叶	悠心道場
417	わたなべ　つかさ 渡辺つかさ	極真空手中山道場まんのう
418	たていわ　しほ 立岩　志穂	正道会館　戸田道場

	氏名	
419	はしもと　かれん 橋本華蓮	岡村道場姫路本部
420	はしもと　なな 橋本奈々	極真館　広島県支部
421	ふじい　べに 藤井　紅	正道会館KCIEL

☆＝リアルチャンピオン出場権利獲得

組手初級

初級小学4年生男子32kg未満の部
本戦1分30秒、延長1分（マストシステム）

Mコート

防具：ヘッドガード、拳サポ、スネサポ、（男子）ファールカップ。　（ひざ・布製チェストは自由）

優勝	準優勝	3位	3位
☆			

白
赤

トーナメント上が白

氏名

きた　ゆづき
422 喜多悠月
照道会

よしだ　ゆいと
423 吉田唯人
岡村道場姫路本部

にしやま　けいすけ
424 西山桂右
志琉会

きりた　こうだい
425 桐田煌大
道真会館　松本道場

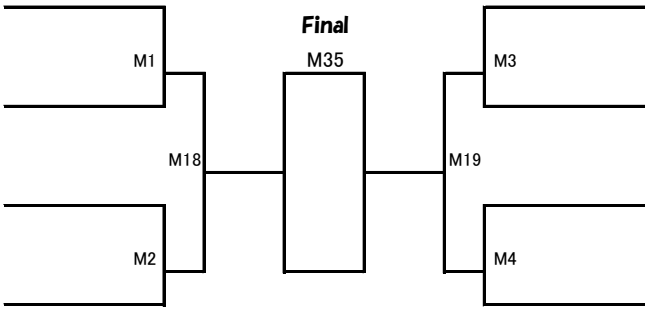

氏名

いのり　みなと
426 禱　湊人
極真会館兵庫県奥野道場

かたおか　はるき
427 片岡遼輝
極真空手中山道場宇多津

ふくとく　こうすけ
428 福徳紘輔
岡村道場姫路本部

たぐち　たける
429 田口丈琉
道真会館　松本道場

☆＝リアルチャンピオン出場権利獲得

組手初級

初級小学4年生男子32kg以上の部
本戦1分30秒、延長1分（マストシステム）

Mコート

防具：ヘッドガード、拳サポ、スネサポ、（男子）ファールカップ。　（ひざ・布製チェストは自由）

優勝	準優勝	3位	3位
☆			

白
赤

トーナメント上が白

氏名

いご　ゆうのすけ
430 井後優之介
総円心館

なかお　たいが
431 中尾太珂
武煌会館

ほんだ　ひなた
432 本田陽大
道真会館　松本道場

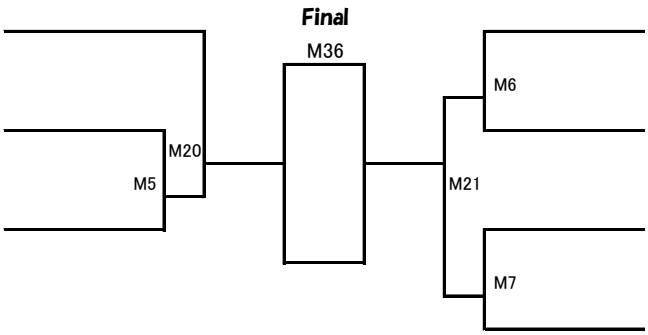

氏名

みやざわ　りょう
433 宮澤　諒
志琉会

たけむら　とうみ
434 竹村桃海
琉球空手琉仁会

いざさ　そうすけ
435 篠　颯佑
晃志道

かん　せいいちろう
436 菅誠一朗
道真会館　松本道場

☆＝リアルチャンピオン出場権利獲得

組手初級

初級小学4年生女子32kg未満の部
本戦1分30秒、延長1分（マストシステム）

Mコート

防具：ヘッドガード、拳サポ、スネサポ、　（ひざ・布製チェストは自由）

優勝	準優勝	3位
☆		

白
赤

トーナメント上が白

氏名

しんの　おと
437 **信野桜音**
武煌会館

Final
M37
M22

氏名

むらお　いろは
438 **村尾彩羽**
空手道　福田道場

たけだ　きい
439 **武田希依**
志琉会

☆＝リアルチャンピオン出場権利獲得

組手初級

初級小学4年生女子32kg以上の部
本戦1分30秒、延長1分（マストシステム）

Mコート

防具：ヘッドガード、拳サポ、スネサポ、　（ひざ・布製チェストは自由）

優勝	準優勝	3位	3位
☆			

白
赤

トーナメント上が白

氏名

おおがみ　さわ
440 **大上咲羽**
誠心塾

かわだ　あんな
441 **川田杏奈**
極真空手中山道場インテリ

Final
M38
M23
M24
M8

氏名

たさか　ここな
442 **田坂心愛**
正道会館KCIEL

いしまる　りせ
443 **石丸莉世**
極真空手中山道場インテリ

ふじわら　りん
444 **藤原　凛**
深川道場

☆＝リアルチャンピオン出場権利獲得

組手初級

初級小学5年生男子37kg未満の部
本戦1分30秒、延長1分（マストシステム）

Mコート

防具：ヘッドガード、拳サポ、スネサポ、（男子）ファールカップ。　（ひざ・布製チェストは自由）

優勝	準優勝	3位	3位
☆			

白
赤

トーナメント上が白

氏名

やましま　いと
445 **山嶋一途**
武煌会館

ひろなか　そうすけ
446 **廣中壮透**
極真会館兵庫県奥野道場

かたおか　さくや
447 **片岡咲也**
晃志道

Final
M39
M9
M25
M10
M26
M11

氏名

きむら　くうり
448 **木村空龍**
照道会

ながはた　ゆいと
449 **長畑結斗**
極真空手中山道場琴平

いいづか　こうた
450 **飯塚　煌太**
流心会館

まえがわ　はやと
451 **前川隼人**
極真館　奈良県南支部

☆＝リアルチャンピオン出場権利獲得

組手初級

初級小学5年生男子37kg以上の部
本戦1分30秒、延長1分（マストシステム）

Mコート

防具：ヘッドガード、拳サポ、スネサポ、（男子）ファールカップ。　（ひざ・布製チェストは自由）

優勝	準優勝	3位	3位
☆			

白
赤

トーナメント上が白

氏名

ふじわら　こうすけ
452 **藤原亘祐**
極真道　拳王会

まつかわ　りお
453 **松川凛央**
極真館　山陰支部

やまさき　むつき
454 **山崎睦月**
極真空手中山道場琴平

くまの　かいり
455 **熊野海里**
日本空手道　敬心館

Final
M40
M12
M13
M27
M14
M15
M28

氏名

たけだ　りくと
456 **武田陸斗**
志琉会

ふじわら　けいすけ
457 **藤原圭祐**
極真道　拳王会

なかしま　たつみ
458 **中島辰壬**
琉球空手琉仁会

なかじま　かずき
459 **中島一貴**
悠心道場

☆＝リアルチャンピオン出場権利獲得

組手初級

初級小学5年生女子35kg未満の部
本戦1分30秒、延長1分（マストシステム）

Mコート

防具：ヘッドガード、拳サポ、スネサポ、　（ひざ・布製チェストは自由）

優勝	準優勝	3位
☆		

白
赤

トーナメント上が白

氏名

おおいし　みお
460 **大石珠央**
極真空手中山道場坂出

Final
M41
M29

氏名

かたおか　いろは
461 **片岡彩華**
極真空手中山道場宇多津

かわの　さき
462 **川野紗希**
芦原会館倉敷支部

☆＝リアルチャンピオン出場権利獲得

組手初級

初級小学5年生女子35kg以上の部
本戦1分30秒、延長1分（マストシステム）

Mコート

防具：ヘッドガード、拳サポ、スネサポ、　（ひざ・布製チェストは自由）

優勝	準優勝	3位	3位
☆			

白
赤

トーナメント上が白

氏名

いばら　うみ
463 伊原侑未
極真館　山陰支部

たに　あこ
464 谷　彩心
照道会

Final
M42
M30
M31
M16

氏名

やが　ののか
465 屋我希果
正道会館KCIEL

ながた　まな
466 長田　麻愛
実践会館

ばんどう　れいな
467 坂東　怜奈
EMC鳴門道場

☆＝リアルチャンピオン出場権利獲得

組手初級

初級小学6年生男子40kg未満の部
本戦1分30秒、延長1分（マストシステム）

Mコート

防具：ヘッドガード、拳サポ、スネサポ、（男子）ファールカップ。　（ひざ・布製チェストは自由）

優勝	準優勝	3位
☆		

白
赤

トーナメント上が白

氏名

さかい　ゆうや
468 酒井雄矢
空手道吉村道場

Final
M43
M32

氏名

なかむら　しょうざぶろう
469 中村勝三郎
極真空手中山道場高松

いのり　そら
470 禱　蒼良
極真会館兵庫県奥野道場

☆＝リアルチャンピオン出場権利獲得

組手初級

初級小学6年生男子40kg以上の部
本戦1分30秒、延長1分（マストシステム）

Mコート

防具：ヘッドガード、拳サポ、スネサポ、（男子）ファールカップ。　（ひざ・布製チェストは自由）

優勝	準優勝	3位	3位
☆			

白
赤

トーナメント上が白

氏名

ながた　ゆうせい
471 長田　悠聖
実践会館

ふくとく　たける
472 福徳　健
岡村道場姫路本部

Final
M44
M33
M34
M17

氏名

おがわ　はると
473 小川暖人
道真会館　松本道場

いけうち　りゅうせい
474 池内琉晴
琉球空手琉仁会

おだ　りゅうび
475 小田龍飛
空手道　福田道場

☆＝リアルチャンピオン出場権利獲得

組手

上級小学1年生男子の部

本戦1分30秒、延長1分（マストシステム）

Eコート

防具：ヘッドガード、拳サポ、スネサポ、（男子）ファールカップ。　（ひざ・布製チェストは自由）

優勝	準優勝	3位	3位
☆	☆	☆	☆

白

赤

トーナメント上が白

	氏名	
476	おかだ　さねみち 岡田翔道 正道会館KCIEL	
477	たかはし　はるき 高橋晴輝 極真空手中山道場まんのう	
478	はなだ　こうが 花田虎芽 極真館　大阪北摂支部	
479	わたなべ　るい 渡辺琉生 悠心道場	
480	いのくま　やまと 猪熊大和 極真空手中山道場宇多津	
481	のだ　けいどう 野田　啓道 真心會館	
482	いずみ　はると 泉　遥斗 神武会館	
483	はしもと　ぎんが 橋本銀河 正道会館KCIEL	
484	のざき　ゆうき 野﨑悠希 極真空手中山道場まんのう	
485	みつよし　たかみね 光吉孝峰 日本空手道　朱雀館	
486	たさか　のぞむ 田坂　希 極真館　広島県支部	
487	のじま　らいと 野嶋來斗 極真空手中山道場飯山	
488	やまだ　ゆうと 山田悠斗 下松格闘技クラブ勇気会	

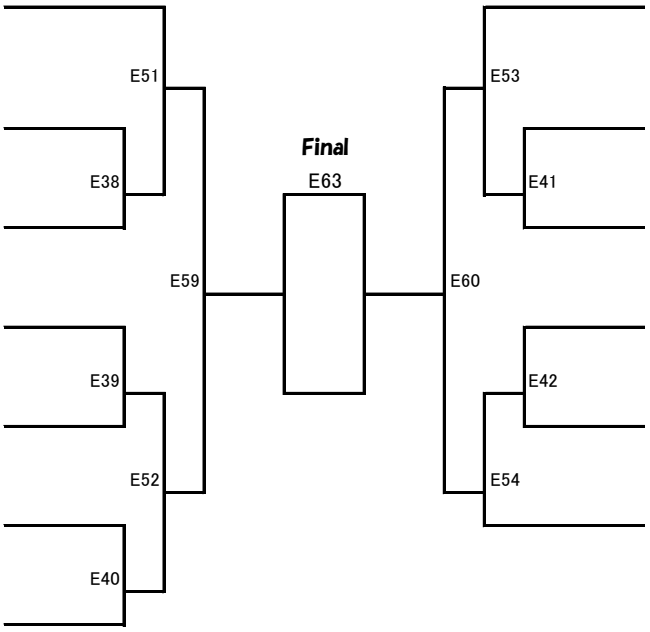

☆＝リアルチャンピオン出場権利獲得

組手

上級小学1年生女子の部

本戦1分30秒、延長1分（マストシステム）

Dコート

防具：ヘッドガード、拳サポ、スネサポ、　（ひざ・布製チェストは自由）

優勝	準優勝	3位	3位
☆	☆		

白

赤

トーナメント上が白

	氏名	
489	いしかわ　いちか 石川一花 悠心道場	
490	かさもと　ありさ 笠本愛里咲 下松格闘技クラブ勇気会	
491	うおたに　みゆ 魚谷望結 極真空手中山道場坂出	
492	いまむら　つむぎ 今村紬希 正道会館KCIEL	
493	やまもと　みずき 山本瑞稀 下松格闘技クラブ勇気会	
494	しおた　あのん 塩田　空穏 真心會館	

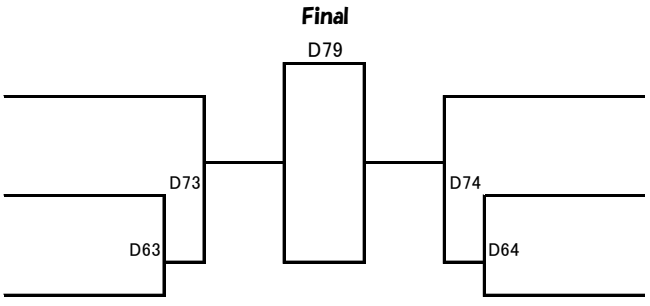

☆＝リアルチャンピオン出場権利獲得

組手

上級小学2年生男子の部
本戦1分30秒、延長1分（マストシステム）

Dコート

防具：ヘッドガード、拳サポ、スネサポ、（男子）ファールカップ。　（ひざ・布製チェストは自由）

優勝	準優勝	3位	3位
☆	☆	☆	☆

白
赤

トーナメント上が白

	氏名		
495	おおにし　ゆうた **大西祐太** 悠心道場	507	のだ　じゅあ **野田樹空** 勇健塾
496	みやもと　あれん **宮本晃廉** 極真空手中山道場坂出	508	しおやま　こうよう **塩山向陽** 極真空手中山道場高松
497	かの　あいと **狩野愛翔** 極真空手中山道場宇多津	509	はらだ　りょうが **原田竜我** 武煌会館
498	もりもと　りんたろう **森本倫太郎** 正道会館KCIEL	510	いけだ　そうへい **池田颯平** 護身流空手長迫道場
499	やまぐち　はるき **山口陽暉** 極真空手中山道場琴平	511	おだ　あさひ **小田旭陽** 極真空手中山道場宇多津
500	ふじた　あおと **藤田碧士** 極真館大阪南支部	512	たかはし　こうだい **高橋煌大** 極真空手中山道場坂出
501	いとう　あきと **伊藤暁斗** 空手道　河野道場	513	まちもと　りょうた **町本亮太** 闘輝会館
502	きむら　しゅうや **木村修弥** 空手道　福田道場	514	おの　いずる **小野泉龍** 空手道　福田道場
503	しんたく　ゆいと **新宅優生翔** 極真館　広島県支部	515	こしん　たける **小新丈翔** 極真空手中山道場坂出
504	たかはし　きょうが **高橋京芽** 闘輝会館	516	みやうち　はやと **宮内颯士** 日本空手道如水会館
505	ささき ひなた **佐々木日向** 極真空手中山道場児島	517	やまだ　そうだい **山田颯大** 極真空手中山道場宇多津
506	きむら　こうが **木村皇我** 秋山道場	518	しもかわ　ともひと **下川睦人** 極真空手中山道場まんのう
		519	こいけ　ゆうま **小池悠真** 極真館　広島県支部

D54　D45　D65　D46　D55　D75　D56　D47　D66　D48　D57

Final
D80

D58　D49　D67　D50　D59　D51　D76　D60　D52　D68　D53　D61

☆＝リアルチャンピオン出場権利獲得

組手

上級小学2年生女子の部
本戦1分30秒、延長1分（マストシステム）

Cコート

防具：ヘッドガード、拳サポ、スネサポ、　（ひざ・布製チェストは自由）

優勝	準優勝	3位	3位
☆	☆		

白
赤

トーナメント上が白

	氏名	
520	まるこ　ひより 丸子日和	空手道MAC奈良・郡山道場
521	あかせ　みやび 赤瀬　雅	正道会館KCIEL
522	しまだ　さら 島田　幸来	世界全極真　兵庫県米山道場
523	ふじた　ゆい 藤田　結	極真道　拳王会
524	おの　はんな 小野絆菜	武煌会館
525	よこい　りんか 横井凛花	正道会館KCIEL
526	そのべ　あんず 園部杏珠	悠心道場

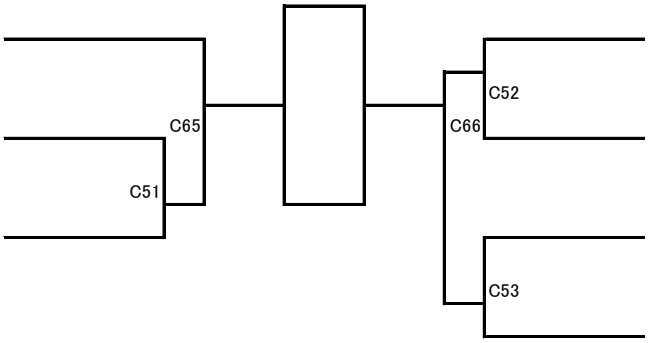

☆＝リアルチャンピオン出場権利獲得

組手

上級小学3年生男子30kg未満の部
本戦1分30秒、延長1分（マストシステム）

Bコート

防具：ヘッドガード、拳サポ、スネサポ、（男子）ファールカップ。　（ひざ・布製チェストは自由）

優勝	準優勝	3位	3位
☆	☆	☆	☆

白
赤

トーナメント上が白

	氏名	
527	いしかわ　きりゅう 石川稀隆	正道会館KCIEL
528	はらだ　りくと 原田陸聖	極真空手中山道場坂出
529	たにもと　やまと 谷本大和	大山道場
530	ただ　おりと 多田旺里土	極真空手中山道場まんのう
531	つごう　りと 津郷竜翔	晃志道
532	うど　こうき 宇土晃生	悠心道場
533	むれ　えいだい 牟礼永威大	照道会
534	うえまつ　はやと 植松駿斗	極真空手中山道場高松
535	なかむら　なおと 中村直登	正道会館ヴィスター宇和島教室
536	とくした　ひなた 徳下陽大	極真館大阪南支部
537	すぎもと　りく 杉本輝空	武煌会館
538	たかはし　こじろう 高橋虎二朗	正道会館KCIEL
539	まつもと　ちせ 松本千勢	下松格闘技クラブ勇気会
540	はしだ　ゆいと 橋田侑維人	悠心道場
541	かん　りくと 菅　陸翔	日本空手道如水会館今治支部
542	ますはら　れん 増原　蓮	神武会館
543	すえなみ　てっぺい 末浪哲平	空手道MAC大安寺・学園前道場
544	むらかみ　きしん 村上絆心	正道会館KCIEL
545	おすき　きょう 小薄　驍	極真空手中山道場坂出
546	ひろなか　はると 弘中陽翔	志誠館
547	すぎもと　たく 杉本翔空	武煌会館

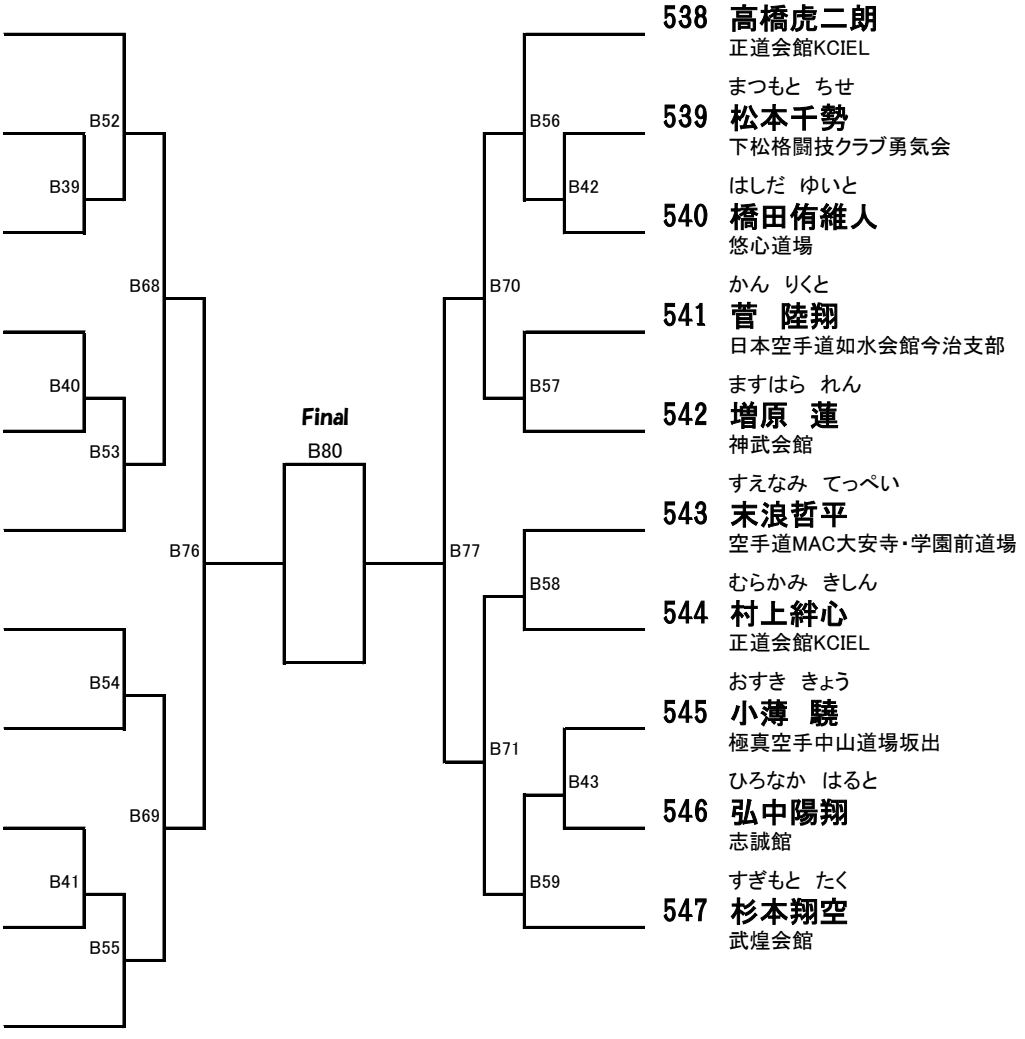

☆＝リアルチャンピオン出場権利獲得

組手

上級小学3年生男子30kg以上の部
本戦1分30秒、延長1分（マストシステム）

Eコート

防具：ヘッドガード、拳サポ、スネサポ、（男子）ファールカップ。　（ひざ・布製チェストは自由）

優勝	準優勝	3位	3位
☆	☆	☆	☆

白
赤

トーナメント上が白

	氏名
548	おくむら　えにし 奥村　縁 日本空手道　敬心館
549	おおごし　ゆうき 大越優輝 極真館　広島県支部
550	たかはし　ひなた 高橋陽大 極真空手中山道場まんのう
551	だんじょうばら　あきと 彈正原瑛仁 悠心道場
552	たなか　げんとく 田中玄徳 下松格闘技クラブ勇気会
553	くき　ひかる 九鬼　輝 空手道MAC奈良中和道場
554	えのもと　おうた 榎本旺大 匠道会館浅井道場
555	まつお　ゆうや 松尾勇也 極真館　山陰支部
556	みやもと　かなる 宮本夏成 神武会館
557	ただ　しょうき 多田翔貴 極真空手中山道場高松
558	しゃくし　ゆうだい 釋子裕大 聖空会山本道場
559	はせがわ　はると 長谷川晴登 眞煌会館
560	ふじもと　かんた 藤本貫汰 日本空手道如水会館今治支部
561	おおつか　そらと 大塚天斗 悠心道場

	氏名
562	みやもと　そうすけ 宮本創丞 新極真会徳島北東あわじ支部前川道場
563	くわはら　こうだい 桑原航大 空手道　河野道場
564	いずみ　かいと 泉　海斗 神武会館
565	そのべ　ぎんしょう 園部銀将 悠心道場
566	たかた　りんのすけ 髙田凛之輔 無門塾本部
567	うりゅう　ちひろ 宇龍千皓 極真館　広島県支部
568	おおにし　とわ 大西杜和 日本空手道　敬心館
569	やすかわ　りょうか 安川竜日 極真館　奈良県南支部
570	ほそかわ　あきと 細川輝翔 聖空会山本道場
571	なかま　ますみ 中間麻清 日本空手道　朱雀館
572	いちみや　けんしん 一宮健心 神武会館
573	おかもと　まひろ 岡本眞尋 晃志道
574	のじま　そら 野嶋奏来 極真空手中山道場飯山
575	おざき　しょうた 尾﨑翔太 匠道会館浅井道場

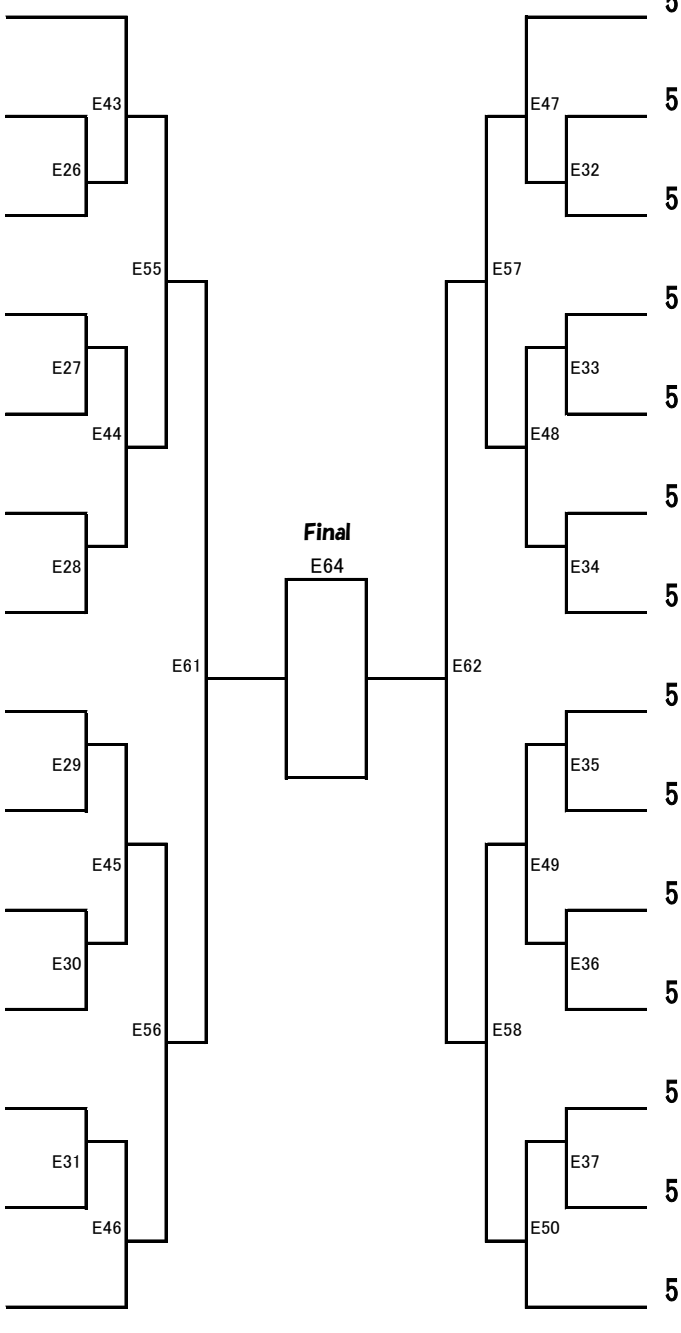

☆＝リアルチャンピオン出場権利獲得

組手

上級小学3年生女子の部

本戦1分30秒、延長1分（マストシステム）

Cコート

防具：ヘッドガード、拳サポ、スネサポ、　（ひざ・布製チェストは自由）

優勝	準優勝	3位	3位
☆	☆	☆	☆

白

赤

トーナメント上が白

氏名

576 ぼうだ　さくら
帽田　さくら
世界全極真　兵庫県米山道場

577 あらき　しき
荒木史城
極真館　山陰支部

578 たさか　ゆりな
田坂夕莉菜
日本空手道如水会館今治支部

579 しもよし　なびき
下吉奈美希
極真館大阪南支部

580 たるふろ　かんな
樽古柑奈
悠心道場

581 にしむら　ななみ
西村夏々心
極真館大阪南支部

582 すぎえ　みお
杉江美音
実戦空手　横山道場

583 ふくだ　あんじゅ
福田杏珠
正道会館KCIEL

C41
C54
C42
C67
C43
C55
C44

Final
C76

C45
C56
C46
C68
C47
C57
C40
C48

氏名

584 やえがき　りょう
八重垣菱
極真館大阪南支部

585 こいけ　きらな
小池星姫
日本空手道如水会館今治支部

586 きのした　ひまり
木下陽葵
極真館　奈良県北支部

587 みやけ　りこ
三宅梨心
日本空手道　敬心館

588 むらかみ　ももか
村上萌々香
日本空手道如水会館今治支部

589 ふじた　ゆり
藤田優莉
極真館　大阪北摂支部

590 いわさき　ゆず
岩﨑　悠珠
正道会館　戸田道場

591 たさか　きずな
田坂絆愛
極真館　広島県支部

592 ひがき　りね
檜垣　浬希
拳実会

☆＝リアルチャンピオン出場権利獲得

組手

上級小学4年生男子32kg未満の部
本戦1分30秒、延長1分（マストシステム）

Bコート

防具：ヘッドガード、拳サポ、スネサポ、（男子）ファールカップ。　（ひざ・布製チェストは自由）

優勝	準優勝	3位	3位
☆	☆	☆	☆

白

赤

トーナメント上が白

氏名

593 おおなり りゅうが
大成琉牙
武煌会館

594 みやわき ろく
宮脇 禄
極真空手中山道場宇多津

595 いわさき ゆいと
岩﨑 唯斗
正道会館 戸田道場

596 いしまる りく
石丸龍空
悠心道場

597 やました きいち
山下喜一
極真空手中山道場まんのう

598 しおむら りゅうと
塩村瑠叶
極真館 広島県支部

599 かとう たけぞう
加藤岳三
匠道会館浅井道場

600 やなぎだ たいじゅ
柳田泰寿
闘輝会館

601 いけだ しゅん
池田 俊
極真空手中山道場宇多津

602 ふじた かいり
藤田快里
士魂村上塾

603 しげむら やまと
重村 和
空手道 励心館

604 すどう なるたろう
首藤成太朗
正道会館KCIEL

605 たかはし ぜん
髙橋 禅
世界全極真 兵庫県米山道場

606 ふじい しょうま
藤井翔慎
極真空手中山道場飯山

607 なかもと はると
中本陽翔
空手道吉村道場

608 ふくよし みつまさ
福由光道
極真空手中山道場宇多津

609 こばやし ゆなた
小林 悠向
流心会館

610 こんどう りゅうたろう
近藤龍太郎
正道会館KCIEL

611 わけ ようすけ
和氣鷹介
悠心道場

612 まえだ はる
前田ハル
芦原会館神戸支部

613 ほしかわ りゅうき
星川琉希
正道会館KCIEL

614 かの れんと
狩野蓮翔
極真空手中山道場宇多津

615 たなか ゆうき
田中悠基
岡村道場姫路本部

616 まつうら つかさ
松浦 吏
極真館大阪南支部

B60 B44 B45 B61 B72 B62 B46 B47 B63 B73 B78 B64 B48 B49 B65 B74 B66 B50 B51 B67 B75 B79

Final
B81

☆＝リアルチャンピオン出場権利獲得

組手

上級小学4年生男子32kg以上の部
本戦1分30秒、延長1分（マストシステム）

Aコート

防具：ヘッドガード、拳サポ、スネサポ、（男子）ファールカップ。　（ひざ・布製チェストは自由）

優勝	準優勝	3位	3位
☆	☆	☆	☆

白
赤

トーナメント上が白

氏名

すがわら　れん
617　菅原　漣
極真会館中村道場泉州北支部

いのくま　たいよう
618　猪熊太陽
極真空手中山道場宇多津

はた　とらまさ
619　畠　虎正
志琉会

はまな　ゆうま
620　濱名勇真
空手道吉村道場

しらかわ　たかひろ
621　白川嵩大
極真空手中山道場まんのう

しのざき　りょうと
622　篠﨑稜斗
道真会館　松本道場

たけなか　こう
623　竹中　煌
新極真会和歌山支部池邊道場

うめもと　こうた
624　梅本航汰
聖空会山本道場

やまぐち　こうき
625　山口煌生
極真空手中山道場琴平

みやうち　やまと
626　宮内椰帆
日本空手道如水会館

ふくだ　たいじゅ
627　福田大珠
正道会館KCIEL

かみじ　りゅうき
628　上地龍希
無門塾本部

なかえ　たくみ
629　中江拓海
極真館　山陰支部

A56　A45　A70　A46　A57　A78　A47　A58　A48　A71　A49　A59

Final
A82

A79　A72　A60　A50　A61　A51　A73　A62　A53　A54　A63　A55　A52

氏名

きたうら　ゆうま
630　北浦祐聖
新極真会徳島北東あわじ支部前川道場

せんぽ　りゅうや
631　泉保龍矢
極真空手中山道場坂出

よこぜき　まさる
632　横関　大
聖空会山本道場

とくした　しゅんま
633　徳下駿真
極真館大阪南支部

たがみ　ゆうと
634　田上友翔
志琉会

たなか　ひかる
635　田中　光
空手道MAC大安寺・学園前道場

たかはし　ゆきなり
636　高橋是成
正道会館KCIEL

たいら　ゆうが
637　平　優翔
武煌会館

いしかわ　しょう
638　石川　聖
悠心道場

むかい　ゆうた
639　向井悠泰
道真会館　松本道場

おだ　ひなた
640　小田陽凪太
極真空手中山道場宇多津

しらいし　おうせい
641　白石桜星
下松格闘技クラブ勇気会

やまだ　たいせい
642　山田大晟
極真空手中山道場宇多津

おおむら　いろは
643　大村虹蓮
実戦空手　横山道場

☆＝リアルチャンピオン出場権利獲得

組手

上級小学4年生女子32kg未満の部
本戦1分30秒、延長1分（マストシステム）

Cコート

防具：ヘッドガード、拳サポ、スネサポ、　（ひざ・布製チェストは自由）

優勝	準優勝	3位	3位
☆	☆		

白

赤

トーナメント上が白

氏名

ぬまざわ　るな
644　**沼澤　琉月**
拳実会

みね　ゆづき
645　**峯　優月**
闘輝会館

まきの　つぐみ
646　**槇野壬美**
芦原会館倉敷支部

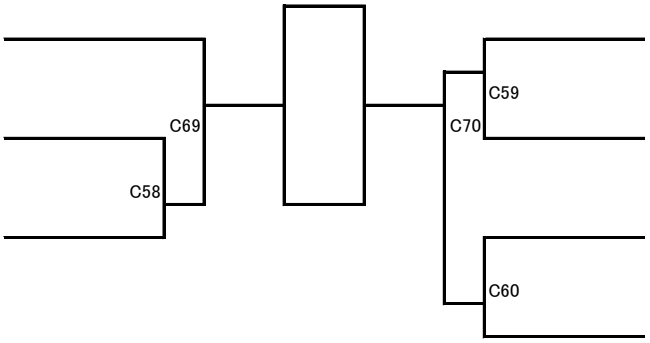

氏名

かねみつ　ゆづは
647　**金光由津波**
志琉会

ちょうらく　れあ
648　**長楽玲愛**
極真空手中山道場宇多津

たなか　れいな
649　**田中伶和**
岡村道場姫路本部

すぎもと　ふわり
650　**杉本楓梨**
正道会館KCIEL

☆＝リアルチャンピオン出場権利獲得

組手

上級小学4年生女子32kg以上の部
本戦1分30秒、延長1分（マストシステム）

Dコート

防具：ヘッドガード、拳サポ、スネサポ、　（ひざ・布製チェストは自由）

優勝	準優勝
☆	

白

赤

トーナメント上が白

氏名

はこだ　みわ
651　**箱田実和**
志琉会

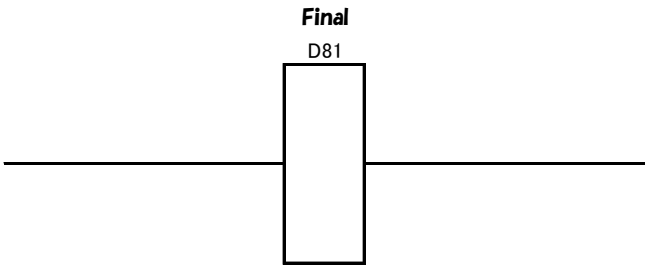

氏名

しみず　ひなの
652　**清水ひなの**
日本空手道如水会館今治支部

☆＝リアルチャンピオン出場権利獲得

組手

上級小学5年生男子37kg未満の部
本戦1分30秒、延長1分（マストシステム）

Aコート

防具：ヘッドガード、拳サポ、スネサポ、（男子）ファールカップ。　（ひざ・布製チェストは自由）

優勝	準優勝	3位	3位
☆	☆	☆	☆

白
赤

トーナメント上が白

	氏名	
653	すぎもと　ひゅうま 杉本彪真 正道会館KCIEL	
654	やの　たける 矢野　尊 極真空手中山道場まんのう	
655	しばた　りんと 柴田凛大 輝道会館	
656	またに　れんすけ 間谷怜介 岡村道場姫路本部	
657	ちかひさ　りゅうひ 近久琉陽 正道会館KCIEL	
658	ただ　らいじ 多田頼司 極真空手中山道場まんのう	
659	ひろなか　れつと 弘中烈翔 志誠館	
660	しおざき　そうま 塩崎颯真 正道会館KCIEL	
661	こばやし　ゆづき 小林　優月 流心会館	
662	しもかわ　はるひと 下川暖人 極真空手中山道場まんのう	
663	あいはら　せいま 相原聖丸 正道会館KCIEL	
664	うえい　なおと 上井直音 極真空手中崎道場　関西本部	
665	せいき　そうま 清木蒼真 下松格闘技クラブ勇気会	
666	しんや　れんと 新家蓮斗 勇健塾	

A74　A64　A65　A75　A66　A76　A67　A68　A77　A69

A80　A81

Final
A83

☆＝リアルチャンピオン出場権利獲得

組手

上級小学5年生男子37kg以上の部
本戦1分30秒、延長1分（マストシステム）

Mコート

防具：ヘッドガード、拳サポ、スネサポ、（男子）ファールカップ。　（ひざ・布製チェストは自由）

優勝	準優勝	3位	3位
☆	☆	☆	☆

白
赤

トーナメント上が白

	氏名	
667	おおにし　るうき 大西琉佑希 新極真会和歌山支部池邊道場	
668	いばら　かなと 茨　奏和 悠心道場	
669	ふしみ　かおる 伏見薫夏 極真空手中山道場琴平	
670	うつのみや　しょうき 宇都宮将生 極真館　山陰支部	
671	たかはし　こはく 高橋琥珀 勇健塾	
672	あじおか　とあ 味岡翔空 士魂村上塾	
673	よしだ　しょうせい 吉田昇生 修士館　大元支部	
674	みやた　ぎん 宮田　銀 日本空手道如水会館	
675	まつもと　やひろ 松本弥優 極真館　山陰支部	
676	ふじもと　たくみ 藤本拓実 日本空手道如水会館今治支部	
677	ほうじょう　ゆいと 北条唯翔 極真空手中山道場飯山	
678	そがべ　あいせい 曽我部愛誠 空手道　福田道場	
679	おおにし　みずき 大西泉綺 日本空手道　敬心館	
680	しもだ　はやた 下田湧大 極真館　広島県支部	
681	わたなべ　けんと 渡邊健翔 悠心道場	
682	さとう　けんしん 佐藤謙真 神武会館	

M45　M58　M46　M47　M59　M48　M49　M60　M50　M51　M61　M52

M71　M72

Final
M79

☆＝リアルチャンピオン出場権利獲得

組手

上級小学5年生女子35kg未満の部
本戦1分30秒、延長1分（マストシステム）

Cコート

防具：ヘッドガード、拳サポ、スネサポ、　（ひざ・布製チェストは自由）

優勝	準優勝	3位	3位
☆	☆		

白

赤

トーナメント上が白

氏名

ひがき　きほ
683 **檜垣　希帆**
拳実会

みはら　なお
684 **三原奈央**
道真会館　松本道場

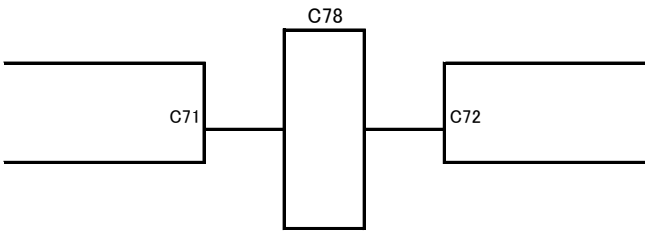

氏名

みやけ　にこ
685 **三宅忍采**
真武會

ふじわら　きあら
686 **藤原　汐杏**
白蓮会館　東大阪北支部

☆＝リアルチャンピオン出場権利獲得

組手

上級小学5年生女子35kg以上の部
本戦1分30秒、延長1分（マストシステム）

Cコート

防具：ヘッドガード、拳サポ、スネサポ、　（ひざ・布製チェストは自由）

優勝	準優勝	3位	3位
☆	☆		

白

赤

トーナメント上が白

氏名

かつせ　まりな
687 **勝瀬莉菜**
極真道　拳王会

しらいし　あこ
688 **白石絢心**
道真会館　松本道場

くき　しおり
689 **九鬼　栞**
空手道MAC奈良中和道場

おかまと　このあ
690 **岡本倖愛**
空手道　励心館

いもと　こいき
691 **井本心絆**
道真会館　松本道場

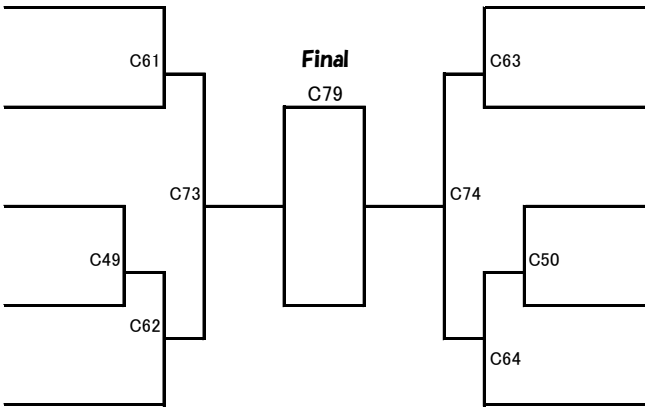

氏名

おおしま　ゆず
692 **大島悠珠**
道真会館　松本道場

あらき　みと
693 **荒木美都**
極真館　山陰支部

こにし　えりな
694 **小西恵里奈**
極真空手中山道場まんのう

かじ　あかり
695 **楫　あかり**
極真道　拳王会

わたなべ　せるな
696 **渡邉星琉夏**
空手道MAC大安寺・学園前道場

☆＝リアルチャンピオン出場権利獲得

組手　上級小学6年生男子40kg未満の部　本戦1分30秒、延長1分（マストシステム）　Mコート

防具：ヘッドガード、拳サポ、スネサポ、（男子）ファールカップ。　（ひざ・布製チェストは自由）

優勝	準優勝	3位	3位
☆	☆		

白
赤
トーナメント上が白

氏名

はなおか　たから
697 **花岡誉來**
新極真会徳島北東あわじ支部前川道場

わけ　しゅうや
698 **和氣鷲也**
悠心道場

ぬまざわ　るき
699 **沼澤　琉希**
拳実会

はやしの　とあ
700 **林野叶空**
勇健塾

M62
M73
M63
Final
M80
M64
M74
M53
M65

氏名

ふるかわ　しんき
701 **古川　神綺**
世界全極真　兵庫県米山道場

しま　たかひろ
702 **島　貴大**
空手道　福田道場

やまもと　おおが
703 **山本鳳翔**
新極真会徳島北東あわじ支部前川道場

いいま　こうた
704 **飯間康太**
極真空手中山道場高松

よこい　てっしょう
705 **横井鉄生**
正道会館KCIEL

☆＝リアルチャンピオン出場権利獲得

組手　上級小学6年生男子40kg以上の部　本戦1分30秒、延長1分（マストシステム）　Mコート

防具：ヘッドガード、拳サポ、スネサポ、（男子）ファールカップ。　（ひざ・布製チェストは自由）

優勝	準優勝	3位	3位
☆	☆	☆	☆

白
赤
トーナメント上が白

氏名

やまもと　けんし
706 **山本謙志**
真武會

きむら　とうや
707 **木村透也**
空手道　福田道場

たにい　ひゅうが
708 **谷井彪我**
極真空手中山道場まんのう

ふくだ　けいたろう
709 **福田恵太郎**
極真館　広島県支部

おおしま　そうた
710 **大島宗汰**
道真会館　松本道場

うえの　りゅうせい
711 **植野竜誠**
極真空手中山道場まんのう

M66
M54
M75
M55
M67
Final
M81
M68
M56
M76
M57
M69

氏名

すえなみ　いっしん
712 **末浪壱新**
空手道MAC大安寺・学園前道場

はまな　るい
713 **濱名琉碧**
空手道吉村道場

いせだ　いさのり
714 **伊勢田　武典**
正道会館　戸田道場

いけうち こうき
715 **池内康樹**
極真空手中山道場琴平

たるふる　れん
716 **樽古　蓮**
悠心道場

うつのみや　たいせい
717 **宇都宮大誠**
極真館　山陰支部

☆＝リアルチャンピオン出場権利獲得

組手

上級小学6年生女子40kg未満の部
本戦1分30秒、延長1分（マストシステム）

Mコート

防具：ヘッドガード、拳サポ、スネサポ、　（ひざ・布製チェストは自由）

優勝	準優勝	3位	3位
☆	☆		

白

赤

トーナメント上が白

氏名

たぐち　みらい
718 **田口未來**
道真会館　松本道場

いけどう　かんな
719 **池堂柑那**
志琉会

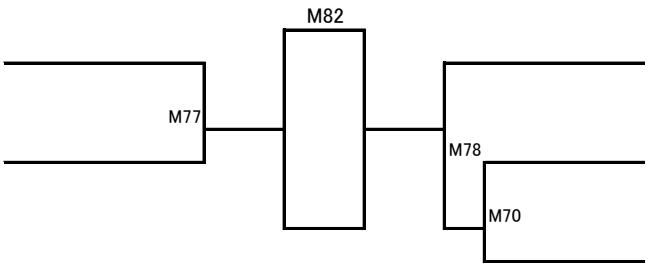

氏名

おの　みおり
720 **小野美桜里**
真武會

うけ　ちさき
721 **有家千咲**
極真空手中山道場飯山

きた　ゆあ
722 **喜多結愛**
照道会

☆＝リアルチャンピオン出場権利獲得

組手

上級小学6年生女子40kg以上の部
本戦1分30秒、延長1分（マストシステム）

Dコート

防具：ヘッドガード、拳サポ、スネサポ、　（ひざ・布製チェストは自由）

優勝	準優勝	3位	3位
☆	☆		

白

赤

トーナメント上が白

氏名

せとまる　はるか
723 **瀬戸丸遥**
日本空手道　敬心館

ふじた　ねね
724 **藤田希音**
極真館大阪南支部

おおさわ　りな
725 **大澤里菜**
国際如水会館原田道場

にしむら　くるみ
726 **西村胡桃**
極真館大阪南支部

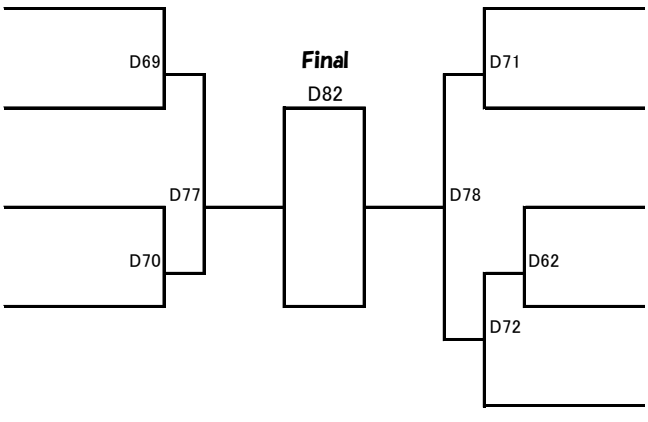

氏名

せきだ　りお
727 **関田凜桜**
極真館大阪南支部

いとう　ゆずあ
728 **伊藤柚空**
空手道　河野道場

まるおか　はづき
729 **丸岡　華月**
真心會館

のざき　みあ
730 **野﨑美愛**
極真空手中山道場まんのう

いしまる　じゅり
731 **石丸樹里**
悠心道場

☆＝リアルチャンピオン出場権利獲得

組手

上級中学1年生男子47kg未満の部　Cコート

本戦1分30秒、延長1分（マストシステム）

防具：ヘッドガード、拳サポ、スネサポ、ファールカップ。　（ひざ・布製チェストは自由）

優勝	準優勝	3位	3位
☆	☆	☆	☆

白

赤

トーナメント上が白

	氏名	
732	おかむら　たいが 岡村泰雅	極真館　山陰支部
733	おかもと　こうせい 岡本倖誠	空手道　励心館
734	まつもと　だいち 松本大地	極真空手中山道場高松
735	きしい　てんま 岸井天舞	日本空手道　敬心館
736	いいづか　まなと 飯塚　真人	流心会館
737	たかはし　ひょう 高橋飛耀	志琉会
738	いけだ　こうだい 池田　幸大	拳実会

C87　C80　C92　C81　C88　C82

Final
C95

C83　C89　C84　C93　C85　C90　C86

	氏名	
739	いで　はると 井出晴人	道真会館　松本道場
740	おかもと　りょうが 岡本凌雅	空手道　励心館
741	たかはし　ゆうせい 高橋悠惺	極真空手中山道場坂出
742	こばやし　ゆいと 小林　唯人	流心会館
743	ふじもと　らいあ 藤本雷亜	志誠館
744	もり　えいた 森　栄大	極真空手中山道場まんのう
745	たかぎ　ゆうせい 髙木悠生	国際如水会館原田道場
746	いのうえ　りゅうま 井上龍磨	士道館横山道場

☆＝リアルチャンピオン出場権利獲得

組手

上級中学1年生男子47kg以上の部　Eコート

本戦1分30秒、延長1分（マストシステム）

防具：ヘッドガード、拳サポ、スネサポ、ファールカップ。　（ひざ・布製チェストは自由）

優勝	準優勝	3位	3位
☆	☆		

白

赤

トーナメント上が白

	氏名	
747	にしおか　ふうき 西岡風輝	空手道　河野道場
748	はた　もとちか 畠　元慶	志琉会
749	きそ　あおい 木曽碧威	日本空手道　朱雀館
750	のもと　いくま 野本生真	道真会館　本部道場

E67　E75　E68

Final
E79

E69　E76　E65　E70

	氏名	
751	こんどう　たいち 近藤太一	深川道場
752	たにい　りゅうせい 谷井龍聖	極真空手中山道場まんのう
753	ちかもり　れん 近森　蓮	空手道　優道塾
754	くわはら　はると 桑原陽斗	神武会館
755	ふくい　たお 福井汰和	極真館　広島県支部

☆＝リアルチャンピオン出場権利獲得

組手

上級中学1年生女子45kg未満の部
本戦1分30秒、延長1分（マストシステム）

Cコート

防具：ヘッドガード、拳サポ、スネサポ、　（ひざ・布製チェストは自由）

優勝	準優勝
☆	

白

赤

トーナメント上が白

氏名

ほしかわ　のあ
756　星川望愛
正道会館KCIEL

Final
C91

氏名

まつおか　みお
757　松岡心桜
国際如水会館原田道場

☆＝リアルチャンピオン出場権利獲得

組手

上級中学1年生女子45kg以上の部
本戦1分30秒、延長1分（マストシステム）

Cコート

防具：ヘッドガード、拳サポ、スネサポ、　（ひざ・布製チェストは自由）

優勝	準優勝
☆	

白

赤

トーナメント上が白

氏名

はこだ　ももか
758　箱田桃佳
志琉会

Final
C94

氏名

うえだ　ここあ
759　植田心愛
実戦空手道　拳武会館

☆＝リアルチャンピオン出場権利獲得

組手初級

初級中学生2.3年生男子の部
本戦1分30秒、延長1分（マストシステム）

Aコート

防具：ヘッドガード、拳サポ、スネサポ、（男子）ファールカップ。　（ひざ・布製チェストは自由）

優勝	準優勝
☆	

白

赤

トーナメント上が白

氏名

ずし　そうにん
760　頭師宗仁
聖空会山本道場

Final
A93

氏名

かわもと　はやと
761　川本隼人
日本総合空手　宮崎道場

☆＝リアルチャンピオン出場権利獲得

組手

上級中学2.3年生男子53kg未満の部 Bコート

本戦1分30秒、延長1分（マストシステム）

防具：ヘッドガード、拳サポ、スネサポ、ファールカップ。　（ひざ・布製チェストは自由）

優勝	準優勝	3位	3位
☆	☆		

白

赤

トーナメント上が白

氏名

762 たかおか　ひなた
高岡日向
悠心道場

763 たけおか　そらと
武岡蒼大
極真空手中山道場宇多津

764 みうら　まひろ
三浦真優
晃志道

765 かわむら　らいと
河村輝星
悠心道場

766 せと　くりゅう
瀬戸玖龍
極真空手中山道場坂出

767 たなか　だいち
田中大地
空手道MAC大安寺・学園前道場

768 おくむら　きょう
奥村　響
日本空手道　敬心館

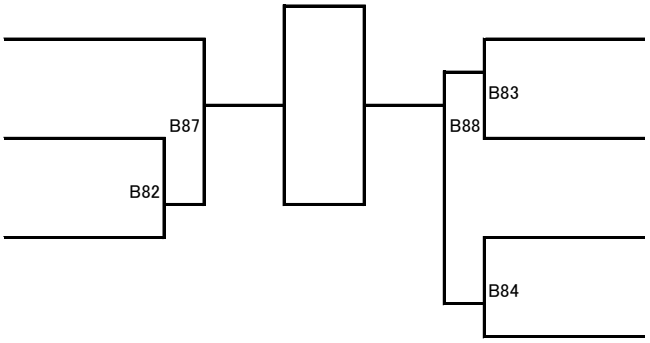

☆＝リアルチャンピオン出場権利獲得

組手

上級中学2.3年生男子53kg以上の部 Eコート

本戦1分30秒、延長1分（マストシステム）

防具：ヘッドガード、拳サポ、スネサポ、ファールカップ。　（ひざ・布製チェストは自由）

優勝	準優勝	3位	3位
☆	☆		

白

赤

トーナメント上が白

氏名

769 よしだ　きょうせい
吉田京生
道真会館　松本道場

770 さとう　りょうせい
佐藤領政
神武会館

771 かい　しょうた
甲斐翔太
護身流空手長迫道場

772 ちょうらく　ゆうが
長楽悠我
極真空手中山道場宇多津

773 みき　まさし
三木将嗣
岡村道場姫路本部

774 たかはし　りんたろう
髙橋　麟太郎
正道会館　戸田道場

775 せいけ　はるた
清家陽太
空手道吉村道場

776 はこだ　たつみ
箱田龍海
志琉会

777 わたなべ　らい
渡邊羅偉
空手道MAC大安寺・学園前道場

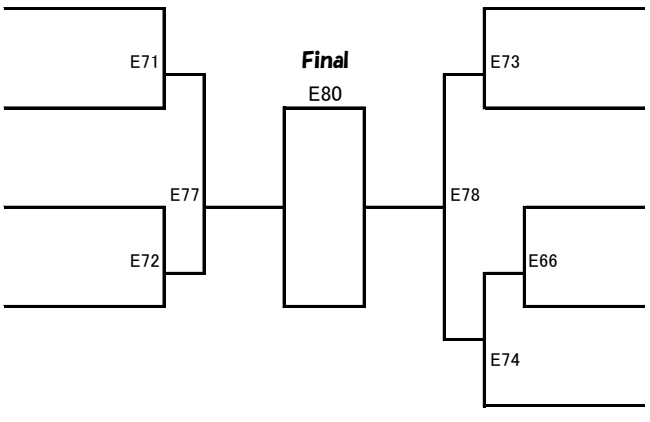

☆＝リアルチャンピオン出場権利獲得

組手

上級中学2.3生女子50kg未満の部 Bコート
本戦1分30秒、延長1分（マストシステム）

防具：ヘッドガード、拳サポ、スネサポ、　（ひざ・布製チェストは自由）

優勝	準優勝	3位	3位
☆	☆		

白
赤

トーナメント上が白

氏名

すぎい　ふゆの
778 **杉井歩友乃**
極真空手長浜道場

おかもと　ゆきな
779 **岡本倖奈**
空手道　励心館

Final
B94
B85
B86

氏名

しらかわ　ゆきの
780 **白川由希乃**
極真空手中山道場まんのう

くすみ　あすか
781 **久住明日香**
極真空手中山道場宇多津

☆＝リアルチャンピオン出場権利獲得

組手

上級中学2.3生女子50kg以上の部 Aコート
本戦1分30秒、延長1分（マストシステム）

防具：ヘッドガード、拳サポ、スネサポ、　（ひざ・布製チェストは自由）

優勝	準優勝	3位
☆	☆	

白
赤

トーナメント上が白

氏名

かわさき　りおん
782 **河﨑梨穏**
真武會

Final
A94
A85

氏名

おかもと　ゆきほ
783 **岡本倖歩**
空手道　励心館

すぎやま　ちさと
784 **杉山千聖**
日本総合空手　宮崎道場

組手初級

初級高校生男子65kg未満の部 Bコート
本戦1分30秒、延長1分（マストシステム）

防具：ヘッドガード、拳サポ、スネサポ、（男子）ファールカップ。　（ひざ・布製チェストは自由）

優勝	準優勝	3位	3位

白
赤

トーナメント上が白

氏名

せと　りゅうしん
785 **瀬戸琉進**
極真空手中山道場坂出

たにぐち　りゅうや
786 **谷口瑠哉**
日本武道空手　福山道場

Final
B95
B89
B90

氏名

こばやし　たいち
787 **小林太一**
日本武道空手　福山道場

まなべ　りゅうと
788 **真鍋隆人**
極真空手中山道場まんのう

組手　上級高校生男子65kg未満の部　Aコート

本戦1分30秒、延長1分（マストシステム）

防具：ヘッドガード、拳サポ、スネサポ、ファールカップ。　（ひざ・布製チェストは自由）

優勝	準優勝	3位

白

赤

トーナメント上が白

Final

A95

氏名		氏名
なかすぎ　はく 789 **中杉　伯** 日本武道空手　福山道場		よしむら　なおき 790 **吉村直城** 正道会館フジグラン宇和島教室
	A86	
		うえまつ　けんと 791 **植松謙斗** 極真空手中山道場本部

組手　上級高校生男子65kg以上の部　Aコート

本戦1分30秒、延長1分（マストシステム）

防具：ヘッドガード、拳サポ、スネサポ、ファールカップ。　（ひざ・布製チェストは自由）

優勝	準優勝	3位	3位

白

赤

トーナメント上が白

Final

A96

氏名		氏名
おきなか　あきのぶ 792 **沖中晃敦** 極真館　広島県支部		さえき　きょうご 794 **佐伯恭梧** 極真館　広島県支部
なかむら　てつじろう 793 **中村哲二郎** 極真空手中山道場高松	A87 / A88	うえの　こうせい 795 **植野晃誠** 極真空手中山道場本部

組手　上級高校生女子52kg未満の部　Bコート

本戦1分30秒、延長1分（マストシステム）

防具：ヘッドガード、拳サポ、スネサポ、布製チェストガード。　（ひざ、自由）

優勝	準優勝	3位

白

赤

トーナメント上が白

Final

B96

氏名		氏名
まつおか　ゆな 796 **松岡優奈** 国際如水会館原田道場		きしだ　ゆうな 797 **岸田悠波** 日本空手道如水会館今治支部
	B91	
		ふくしま　あかね 798 **福島　茜** 日本総合空手　宮崎道場

組手初級

初級一般女子の部
本戦1分30秒、延長1分（マストシステム）

Bコート

防具：ヘッドガード、拳サポ、スネサポ、布製チェストガード。　（ひざ、自由）

優勝	準優勝

白
赤

トーナメント上が白

氏名

Final

B92

おかだ　かつこ
799 **岡田香都子**
極真空手中山道場インテリ

氏名

なかたに　めぐみ
800 **中谷めぐみ**
極真空手中山道場インテリ

組手初級

初級壮年（35歳以上）の部
本戦1分30秒、延長1分（マストシステム）

Aコート

防具：ヘッドガード、拳サポ、スネサポ、ファールカップ。　（ひざ、自由）

優勝	準優勝	3位	3位

白
赤

トーナメント上が白

氏名

Final

A97

すぎい　あきお
801 **杉井昭夫**
極真空手長浜道場

あべ　まこと
802 **阿部　誠**
晃志道

A89

A90

氏名

おの　てるあき
803 **小野輝明**
晃志道

かわもと　ひろかず
804 **川本裕和**
日本総合空手　宮崎道場

組手

上級壮年（35歳以上）の部
本戦1分30秒、延長1分（マストシステム）

Mコート

防具：ヘッドガード、拳サポ、スネサポ、ファールカップ。　（ひざ、自由）

優勝	準優勝	3位	3位

白

赤

トーナメント上が白

	氏名		氏名
805	いとう　りょうご 伊藤龍吾 士衛塾山梨		ひがしさか　けんじろう 東坂謙次郎 極真会館長谷場派前田道場	809
806	みやもと　まさし 宮本真志 極真空手中山道場坂出		まなべ　せいご 真鍋誠吾 極真空手中山道場まんのう	810
807	おかもと　てつろう 岡本哲郎 正道会館四国本部		ごとう　じゅんや 後藤純也 士衛塾山梨	811
808	にしかわ　しゅうじ 西川修司 極真空手中山道場本部		たかはし　せいいちろう 高橋誠一朗 極真空手中山道場坂出	812
			まるこ　みちひと 丸子道仁 空手道MAC奈良・郡山道場	813

M84　M91　M85　Final　M97　M86　M92　M83　M87

組手初級

一般男子初級70kg未満の部
本戦2分、延長2分（マストシステム）

Aコート

防具：ヘッドガード、拳サポ、スネサポ、ファールカップ。　（ひざ、自由）

優勝	準優勝	3位	3位

白

赤

トーナメント上が白

	氏名		氏名
814	はやし　ゆうと 林　勇斗 極真空手中山道場琴平		はしもと　なおや 橋本直弥 聖空会山本道場	816
815	まつのうち　ゆうた 松之内祐汰 日本総合空手　宮崎道場		とだ　いぶき 戸田一吹 日本総合空手　宮崎道場	817
			まなべ　たいせい 真鍋太誠 極真空手中山道場まんのう	818

A91　Final　A99　A92　A84

組手初級

初級一般男子70kg以上の部
本戦2分、延長2分（マストシステム）

Aコート

防具：ヘッドガード、拳サポ、スネサポ、ファールカップ。　（ひざ、自由）

優勝	準優勝

白
赤

トーナメント上が白

氏名

Final
A98

にしもと　じんいちろう
819 **西本仁一郎**
極真空手中山道場宇多津

やまぐち　しょうた
820 **山口　将大**
全真会館

氏名

組手

上級一般男子70kg未満の部
本戦2分、延長2分（マストシステム）

Mコート

防具：ファールカップ

優勝	準優勝	3位	3位

白
赤

トーナメント上が白

氏名

いしかわ　かなた
821 **石川　叶大**
真心會館

ふじかわ　けんたろう
822 **藤川賢太郎**
極真空手中山道場坂出

ふじもと　れいあ
823 **藤本麗亜**
志誠館

Final
M98

M93
M88
M89
M94
M90

うえまつ　はると
824 **植松陽斗**
極真空手中山道場本部

みはら　たくや
825 **三原卓也**
正道会館四国本部

なかむら　まさのぶ
826 **中村匡伸**
極真館　広島県支部

おかざき　ようへい
827 **岡崎陽平**
岡崎道場

氏名

組手

上級一般男子70kg上級の部
本戦2分、延長2分（マストシステム）

Mコート

防具：ファールカップ

優勝	準優勝	3位	3位

白
赤

トーナメント上が白

氏名

Final
M99

ふしみ　せいや
828 **伏見清也**
極真空手中山道場本部

わたなべ　じょう
829 **渡邊　成**
空手道MAC大安寺・学園前道場

M95
M96

こやま　てつじ
830 **小山哲司**
極真空手中山道場本部

たかさご　りゅうき
831 **高砂龍稀**
日本総合空手　宮崎道場

氏名