第5回オンザコートカップ 兼 第49回宮崎県ミニバスケットボール夏季交歓大会　組み合わせ

（男子）

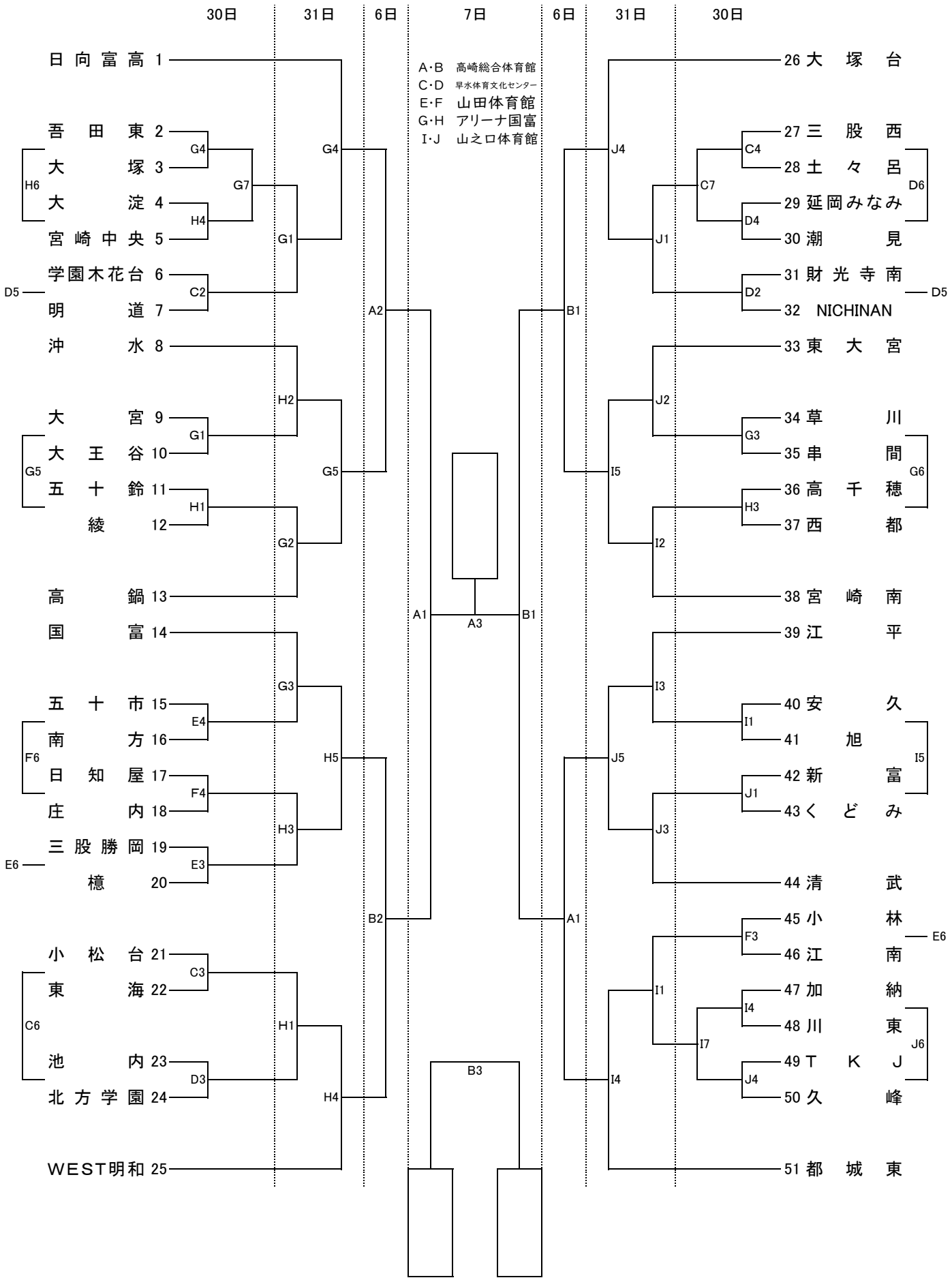
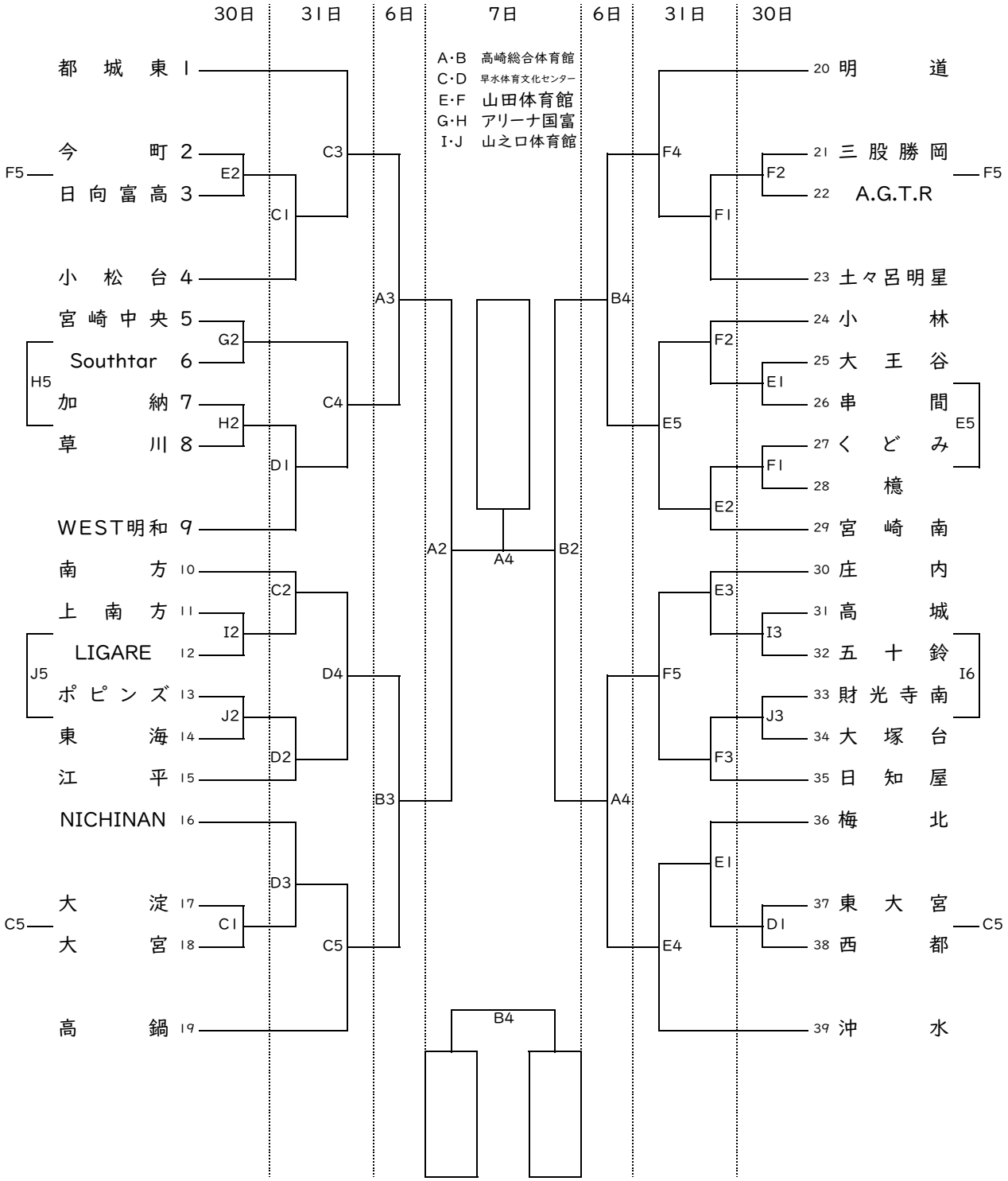
第5回オンザコートカップ 兼 第49回宮崎県ミニバスケットボール夏季交歓大会 組み合わせ　（女子）