第5回オンザコートカップ 兼 第49回宮崎県ミニバスケットボール夏季交歓大会

（男子）

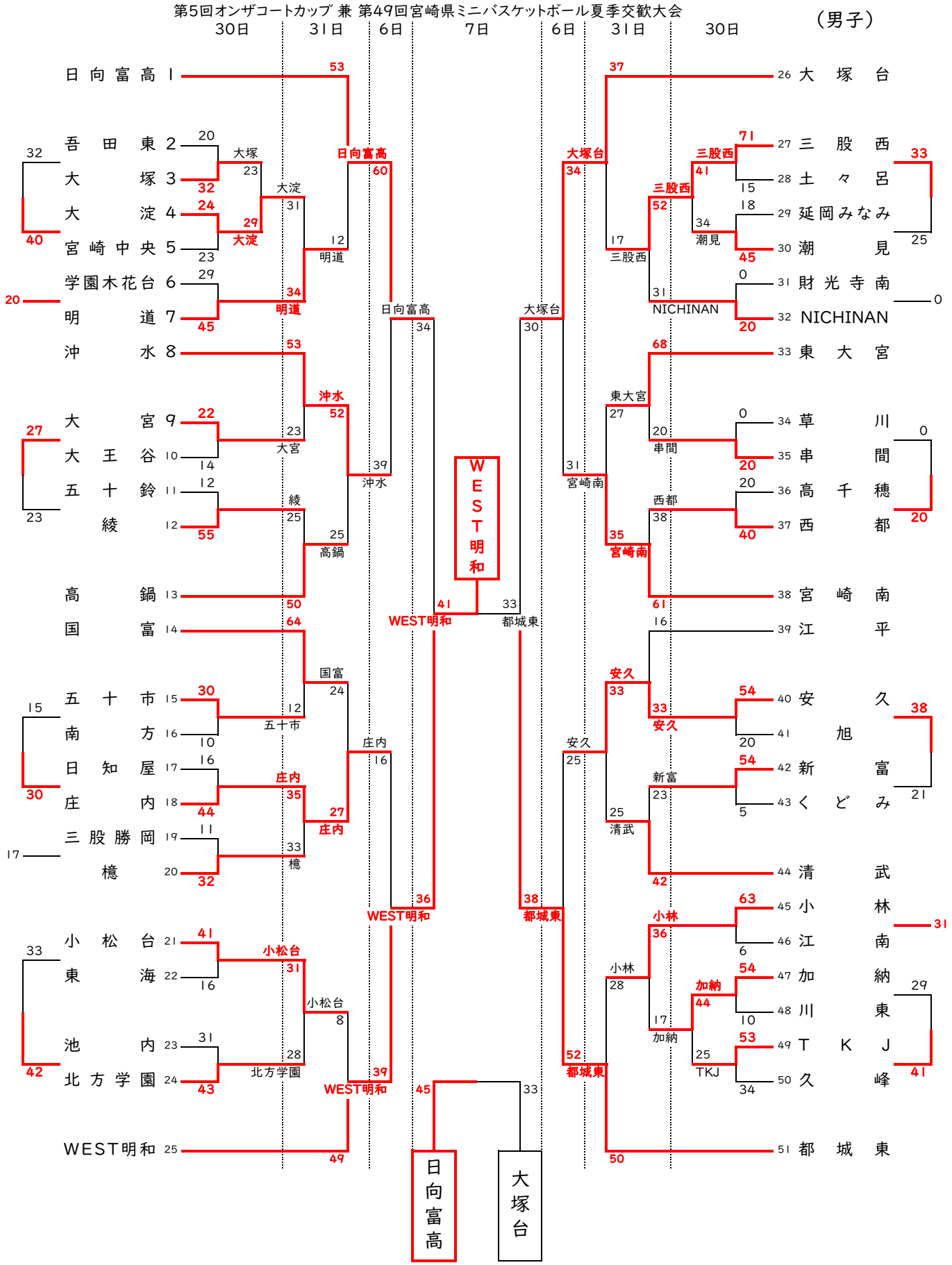

第5回オンザコートカップ 兼 第49回宮崎県ミニバスケットボール夏季交歓大会 組み合わせ
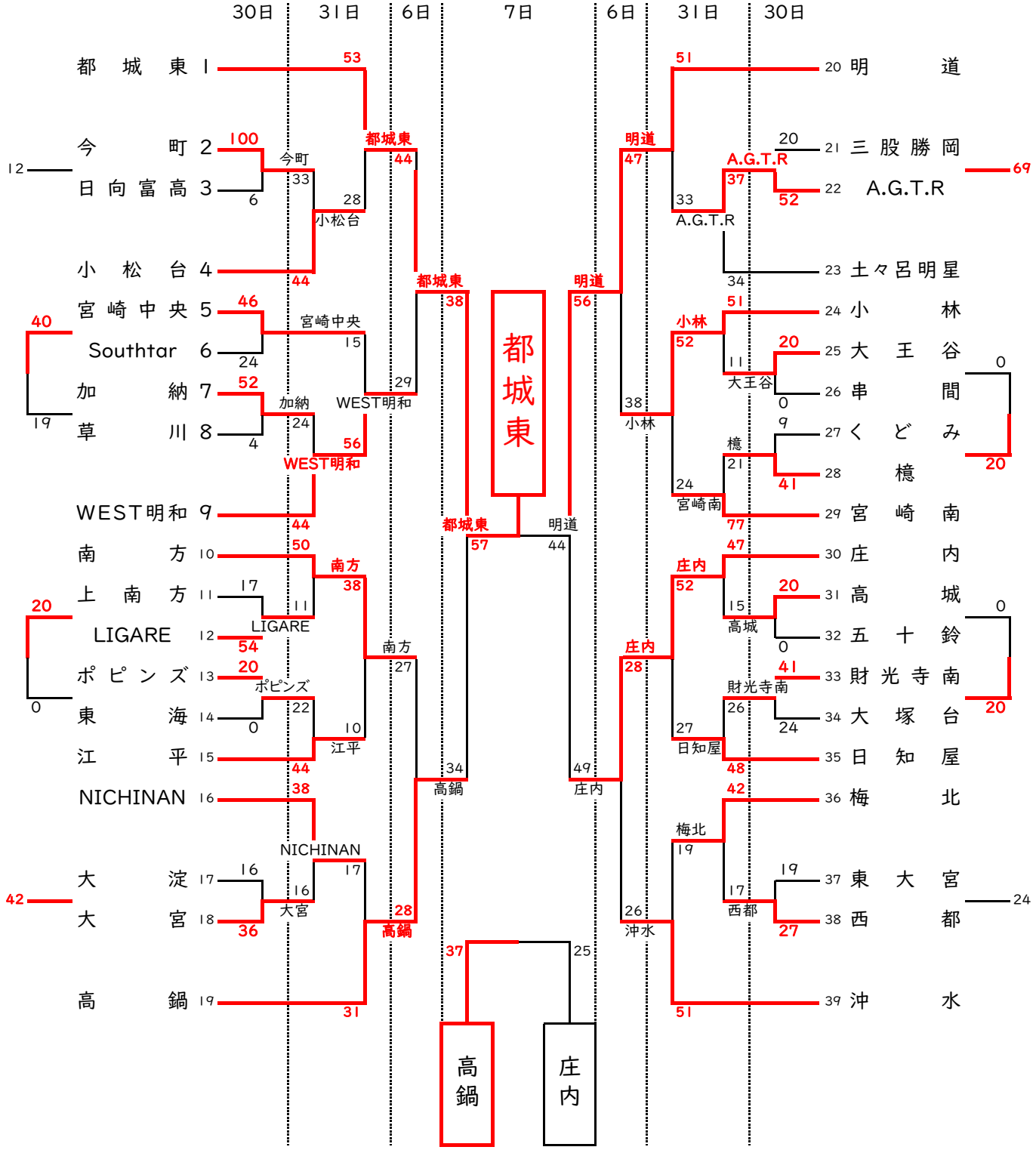
（女子）