第57回マクドナルド全国ミニバスケットボール大会　宮崎県チャンピオンシップ

男子

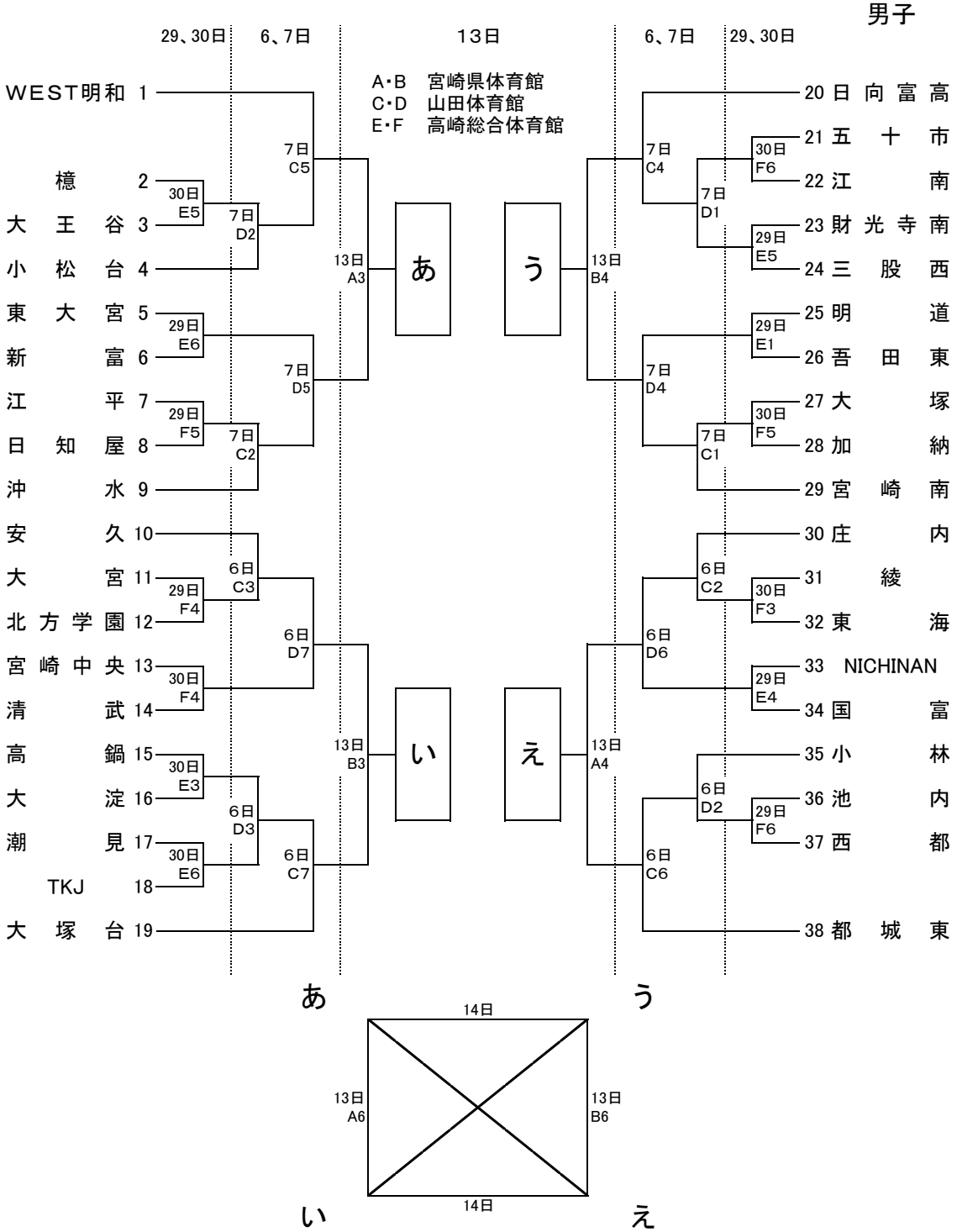

第57回マクドナルド全国ミニバスケットボール大会　宮崎県チャンピオンシップ
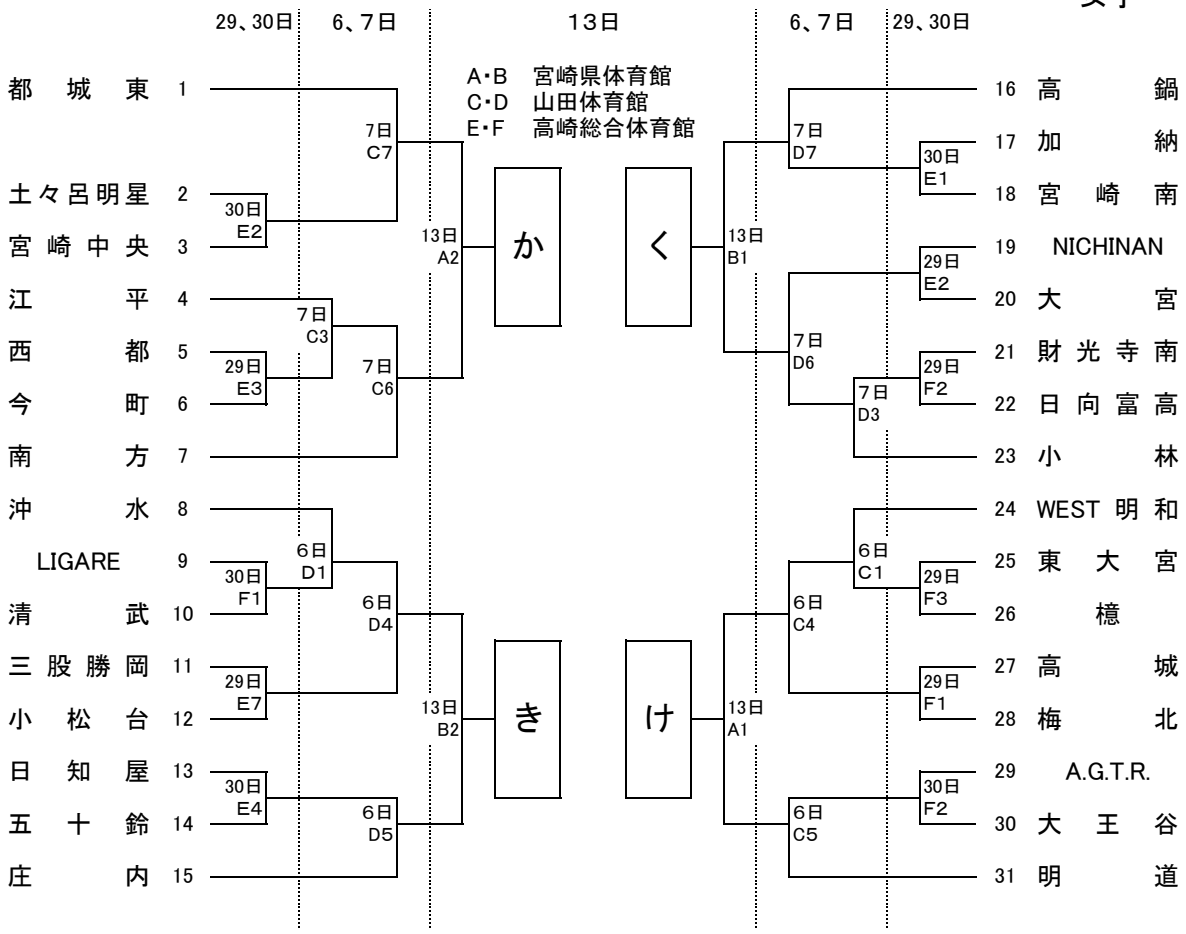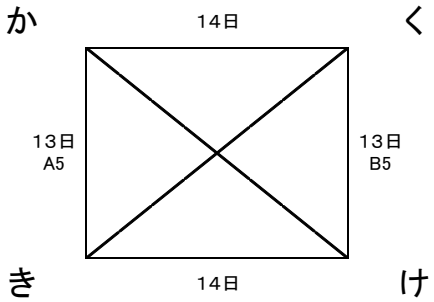
女子